# Մասիս համայնքի Մասիս քաղաքի Նոր թաղամաս թիվ 36 շենքի ետնամասում առկա բակի բարեկարգման աշխատանքներ

| ԳԾԱԳՐԵՐԻ ՑԱՆԿ | | | |
|---|---|---|---|
| | Հ/Հ | ԹԵՐԹԻ ԱՆՎԱՆՈՒՄԸ | ԾԱՆՈԹՈՒԹ. |
| 1 ՃԱՐՏԱՐԱՊԵՏԱՇԻՆԱՐԱՐԱԿԱՆ ՄԱՍ | | | |
| | 1 | Ընդհանուր տվյալներ | |
| | 2 | Իրավիճակային հատակագիծ | |
| | 3 | Գլխավոր հատակագիծ | |
| | 4 | Առկա վիճակի ֆոտոնկարներ | |
| | 5 | Առկա վիճակի ֆոտոնկարներ | |
| | 6 | Հատակագիծ | |
| | 7 | Կտրվածքներ | |
| | 8 | Մետաղական ցանկապատ | |
| | 9 | Ջրուցատաղավարի տարբերակ | |
| | 10 | Մարզասարքեր | |
| | 11 | Մանկական խաղեր | |
| | 12 | Աշխատանքների և նյութերի մասնագիր | |
| | 13 | Աշխատանքների և նյութերի մասնագիր | |
| | 14 | Աշխատանքների և նյութերի մասնագիր | |
| 2 ԷԼԵԿՏՐԱԿԱՆ ԼՈՒՍԱՎՈՐՈՒԹՅՈՒՆ | | | |
| | 1 | Խրամուղու լայնական կտրվածք, մասնագիր | |
| | 2 | Աշխատանքների և նյութերի մասնագիր | |
| | 3 | Աշխատանքների և նյութերի մասնագիր | |
| 3 ՇԻՆԱՐԱՐՈՒԹՅԱՆ ԿԱԶՄԱԿԵՐՊՈՒՄ | | | |
| | 1 | Ընդհանուր տվյալներ | |
| | 2 | Շինարարության կազմակերպում | |

| ՊԱՀԱՆՋՎՈՂ ԱՇԽԱՏԱՆՔԱՅԻՆ ՌԵՍՈՒՐՍՆԵՐԻ ՑԱՆԿ | | | | |
|---|---|---|---|---|
| Հ/Հ | ԱՆՎԱՆՈՒՄԸ | ՔԱՆԱԿ | ՈՐԱԿԱՎՈՐՈՒՄ | ԱՇԽ. ՓՈՐՁ / ՏԱՐԻ/ |
| 1 | Ինժեներ շինարար | 1 | ՀԱՄԱՊԱՏԱՍԽԱՆ | 3 |
| 2 | Աշխղեկ | 1 | ՀԱՄԱՊԱՏԱՍԽԱՆ | 3 |
| 3 | էլեկտրիկ | 1 | ՀԱՄԱՊԱՏԱՍԽԱՆ | 3 |
| 4 | Հիդրոտեխնիկ | 1 | ՀԱՄԱՊԱՏԱՍԽԱՆ | 3 |
| 5 | Եռակցող | 1 | ՀԱՄԱՊԱՏԱՍԽԱՆ | 3 |
| 6 | Ներկարար | 1 | ՀԱՄԱՊԱՏԱՍԽԱՆ | 3 |
| 7 | Բանվոր | 8 | | |

Կապալի օբեկտի երաշխիքային ժամկետ է սահմանվում 3տարի:

## ԲԱՑԱՏՐԱԳԻՐ

Մասիս համայնքի Մասիս քաղաքի Նոր թաղամաս թիվ 36 շենքի ետնամասում առկա բակի բարեկարգման աշխատանքներ-ի նախագիծը կատարված է Մասիսի համայնքապետարանի պատվերով:
Որպես ելակետային տվյալներ ծառայել են`
1. Մասիսի համայնքապետարան-ի կողմից տրված պատվերը
2. ՆՄՄՀ-ԳՀԾՁԲ-26/38-2 պայմանագիրը
3. Փաստացի ուսումնասիրությունները
Նախատեսվում է իրականացնել Մասիս համայնքի Մասիս քաղաքի Նոր թաղամաս թիվ 36 շենքի ետնամասում առկա բակի բարեկարգման աշխատանքներ:
Բակում նախատեսվում է քայքայված ասֆալտբետոնե ծածկույթի քանդում, քայքայված եզրաքարերի ապամոնտաժում, տարածքում առկա աղբի և շին աղբի բարձում և տեղափոխում:
Նախատեսվում է իրականացնել կանաչապատման և բարեկարգման աշխատանքներ, կառուցել նոր ճեմուղիներ, տեղադրել 1հատ զրուցատաղավար,տեղադրել նստարաններ և աղբամաններ, տեղադրել խաղասարքեր և մարզասարքեր, հարակից հատվածում մայթի վերակառուցում ասֆալտապատմամբ, շին աղբի հեռացում:

Նախատեսվում է կառուցել ոռոգման ցանց մետաղական խողովակներով, որի միացման կետը կտրամադրի պատվիրատուն:
Նախատեսվում է կառուցել էլեկտրական ցանց, որի միացման կետը կտրամադրի պատվիրատուն:
Լուսավորության հենասյունի տեսքը համաձայնեցնել պատվիրատուի հետ: Հաղորդալարերի մոնտաժը իրականացվում է ստորգետնյա: Էլ մոնտաժային աշխատանքները իրականացնել ՀՀ-ում գործող նորմերին համապատասխան:

| ՊԱՀԱՆՋՎՈՂ ՄԵՔԵՆԱ-ՄԵԽԱՆԻԶՄՆԵՐԻ ՑԱՆԿ | | | |
|---|---|---|---|
| Հ/Հ | ԱՆՎԱՆՈՒՄԸ | ՄԱԿՆԻՇ | ՔԱՆԱԿ |
| 1 | Ավտոինքնաթափ | Ցանկացած | 1 |
| 2 | Եռակցման ագրեգատ | Ցանկացած | 1 |
| 3 | Ձեռքի հարվածամուրճ | Ցանկացած | 1 |

| ՊԱՀԱՆՋՎՈՂ ԼԻՑԵՆԶԻԱՆԵՐԻ ՑԱՆԿ | | |
|---|---|---|
| Հ/Հ | ԱՆՎԱՆՈՒՄԸ | ԾԱՆՈԹՈՒԹ. |
| 1 | Բնակելի, հասարակական և արտադրական կառույցներ | 1 կամ 2 դաս |
| 2 | Ջրամատակարարում և ջրահեռացում (ջրամատակարարման և ջրահեռացման ներքին և արտաքին ցանցեր, հիդրոմելորացիա) | |
| 3 | էլեկտրամատակարարում (էլեկտրամատակարարման, էլեկտրալուսավորման ներքին և արտաքին ցանցեր, էլեկտրամատա-կարարման համակարգեր, ֆոտովոլտային և հողմաէներգետիկ կայաններ) | |

## ԾԱՆՈԹՈՒԹՅՈՒՆ

Աշխատանքային ծավալները ենթակա են ստուգման աշխատանքները սկսելուց առաջ:

Բոլոր լուծումները համաձայնեցված են Մասիսի համայնքապետարանի համապատասխան բաժնի մասնագետների հետ:

| | | | | | |
|---|---|---|---|---|---|
| E A L L C | Մասիս համայնքի Մասիս քաղաքի Նոր թաղամաս թիվ 36 շենքի ետնամասում առկա բակի բարեկարգման աշխատանքներ | | | ՊԱՅՄԱՆԱԳԻՐ ՆՄՄՀ-ԳՀԾՁԲ-26/38-2 | |
| | | | ՃԱՐՏԱՐԱՊԵՏԱՇԻՆԱՐԱՐԱԿԱՆ ՄԱՍ | ՓՈՒԼ / ԹԵՐԹ / ԹԵՐԹԵՐ | |
| ՏՆՕՐԵՆ | Գ. ՄԵՍՐՈՊՅԱՆ | | | ԱՆ / 1 / | |
| | | | Ընդհանուր տվյալներ | «ԷԴԱՐ ՓՐՈՋԵՔԹ» ՍՊԸ | |

# ԻՐԱՎԻՃԱԿԱՅԻՆ ՀԱՏԱԿԱԳԻԾ

Մ1:5000

| | | | | | | |
|---|---|---|---|---|---|---|
| E A L L C | Մասիս համայնքի Մասիս քաղաքի Նոր թաղամաս թիվ 36 շենքի ետնամասում առկա բակի բարեկարգման աշխատանքներ | | | ՊԱՅՄԱՆԱԳԻՐ ՆԱՄՄՀ-ԳՀԾՁԲ-26/38-2 | | |
| | | | ՃԱՐՏԱՐԱՊԵՏԱՇԻՆԱՐԱՐԱԿԱՆ ՄԱՍ | ՓՈՒԼ | ԹԵՐԹ | ԹԵՐԹԵՐ |
| ՏՆՕՐԵՆ | Գ. ՄԵՍՐՈՊՅԱՆ | | | ԱՆ | 2 | |
| | | | Իրավիճակային հատակագիծ | «ԷԴԱՐ ՓՐՈՋԵՔԹ» ՍՊԸ | | |
| | | | | | | |

# ԳԼԽԱՎՈՐ ՀԱՏԱԿԱԳԻԾ

Մ1:2000

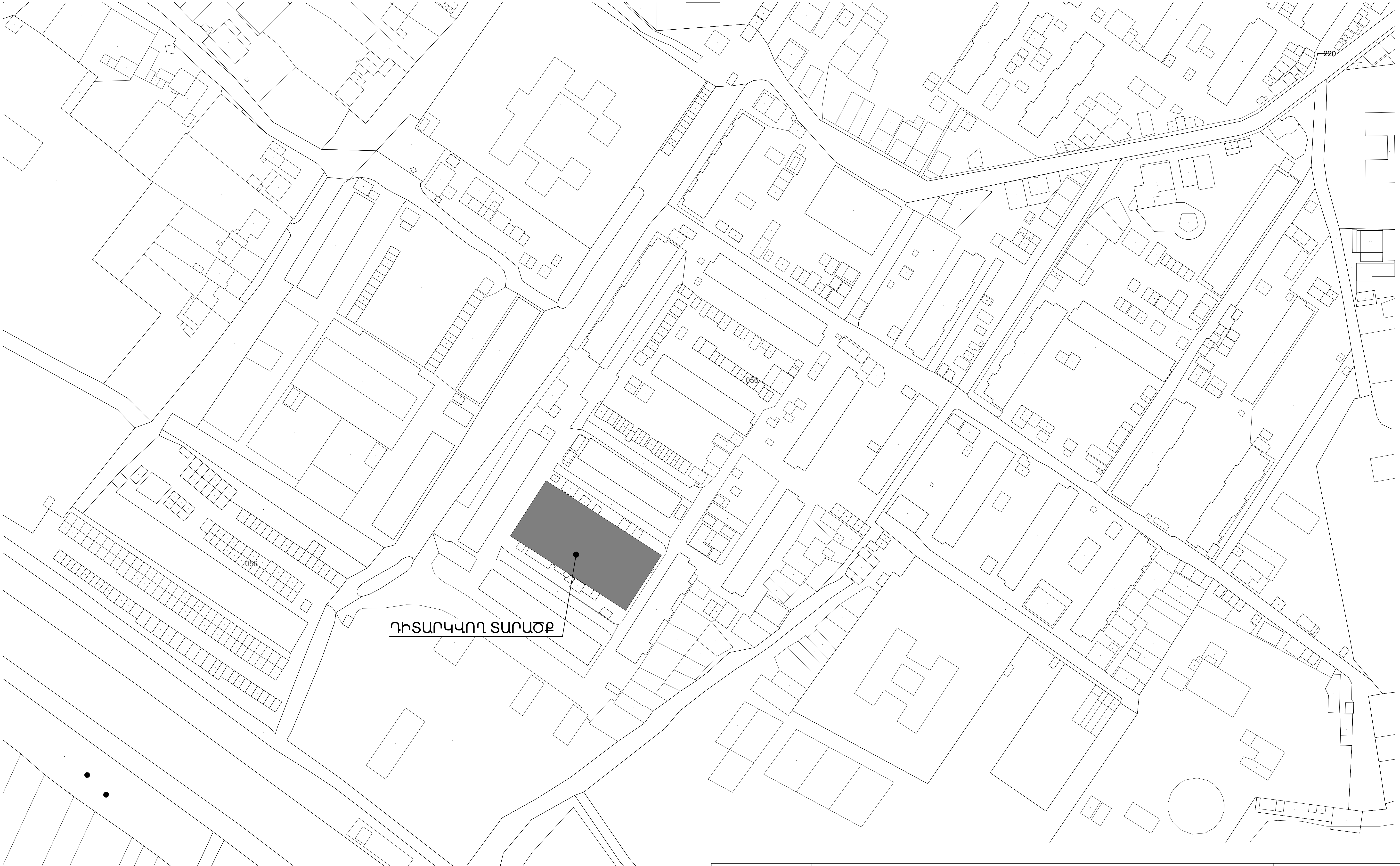


| | | | | |
|---|---|---|---|---|
| E A L L C | Մասիս համայնքի Մասիս քաղաքի Նոր թաղամաս թիվ 36 շենքի ետնամասում առկա բակի բարեկարգման աշխատանքներ | | | ՊԱՅՄԱՆԱԳԻՐ ՆԱՄՄՀ-ԳՀԾՁԲ-26/38-2 |
| | | | ՃԱՐՏԱՐԱՊԵՏԱՇԻՆԱՐԱՐԱԿԱՆ ՄԱՍ | ՓՈՒԼ / ԹԵՐԹ / ԹԵՐԹԵՐ |
| ՏՆՕՐԵՆ | Գ. ՄԵՍՐՈՊՅԱՆ | | | ԱՆ / 3 / |
| | | | Գլխավոր հատակագիծ | «ԷԴԱՐ ՓՐՈՋԵՔԹ» ՍՊԸ |
| | | | | |

27 LU 429

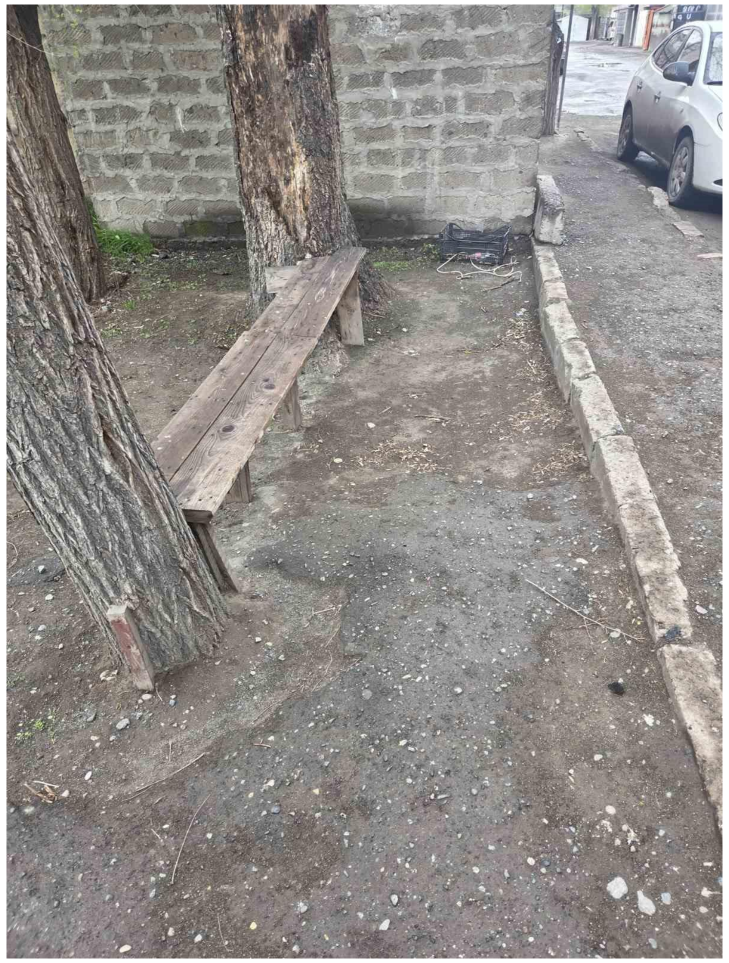
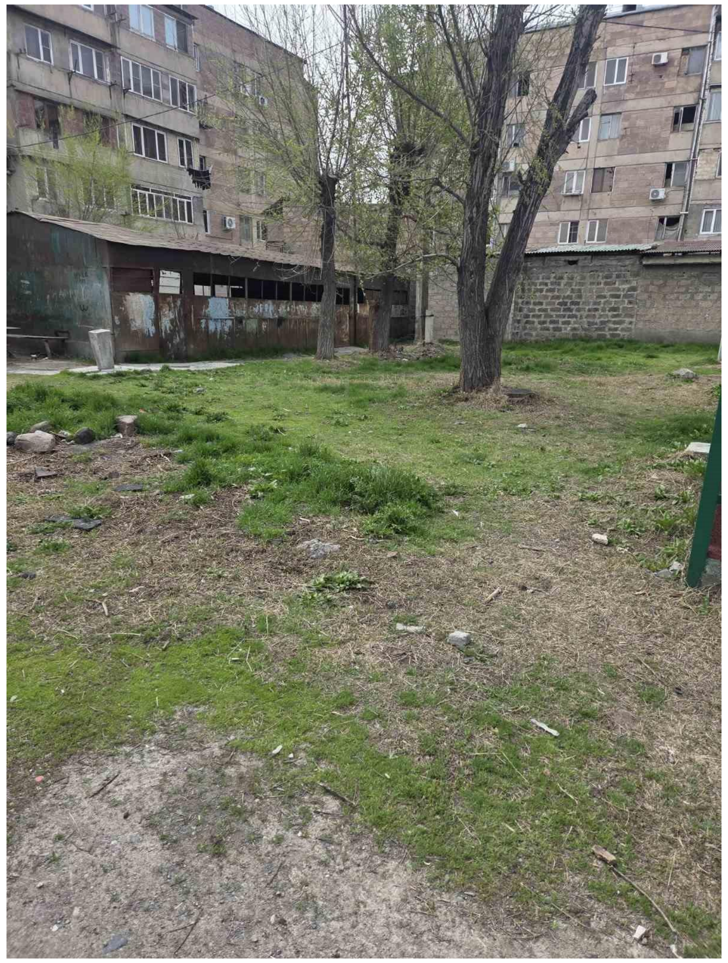
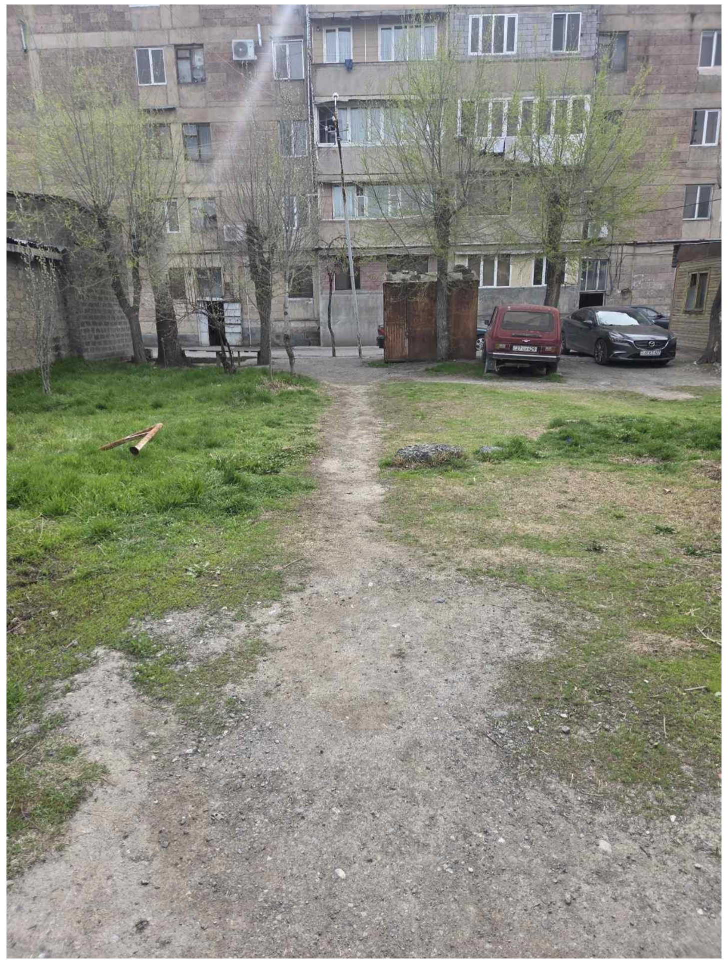

# ՀԱՏԱԿԱԳԻԾ

Մ1:250

ԾԱՆՈԹՈՒԹՅՈՒՆ

1. Շինարարության անվտանգությունը ապահովում է կապալառու կազմակերպությունը:
2. Բոլոր պիտանի նյութերը տեսակավորվում են քանդման աշխատանքներին զուգահեռ և հանձնվում են պատվիրատուին համապատասխան ակտերի միջոցով:
3. Մինչև աշխատանքների սկսելը անհրաժեշտ է ստանալ տվյալ տարածքում առկա վերգետնյա և ստորգետնյա կոմունիկացիաների /հաղորդալարեր, գազի խողովակներ և այլն/ մասին /կամ դրանց բացակայության մասին/ գրավոր տեղեկություններ, դրանց վնասումից խուսափելու համար:

| | | | | | | |
|---|---|---|---|---|---|---|
| E A L L C | Մասիս համայնքի Մասիս քաղաքի Նոր թաղամաս թիվ 36 շենքի ետնամասում առկա բակի բարեկարգման աշխատանքներ | | | ՊԱՅՄԱՆԱԳԻՐ ՆԱՄՄՀ-ԳՀԾՁԲ-26/38-2 | | |
| | | | ՃԱՐՏԱՐԱՊԵՏԱՇԻՆԱՐԱՐԱԿԱՆ ՄԱՍ | ՓՈՒԼ | ԹԵՐԹ | ԹԵՐԹԵՐ |
| ՏՆՕՐԵՆ | Գ. ՄԵՍՐՈՊՅԱՆ | | | ԱՆ | 6 | |
| | | | Հատակագիծ | «ԷԴԱՐ ՓՐՈՋԵՔԹ» ՍՊԸ | | |
| | | | | | | |

## 1-1
## Մ1:20

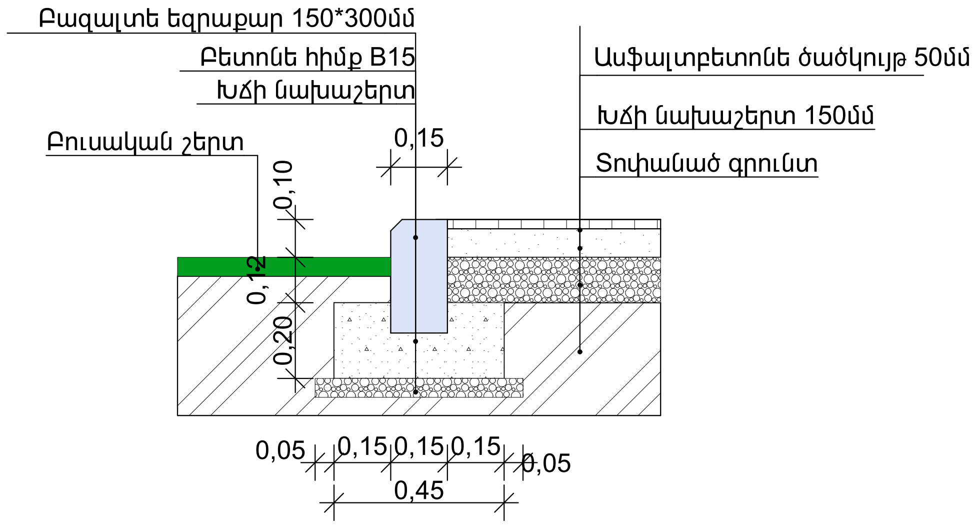


## 2-2
## Մ1:20

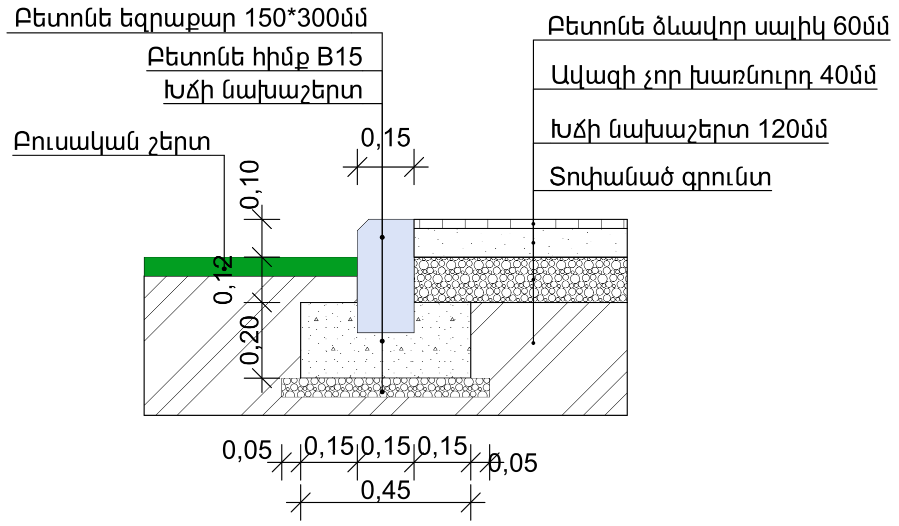


## 3-3
## Մ1:20

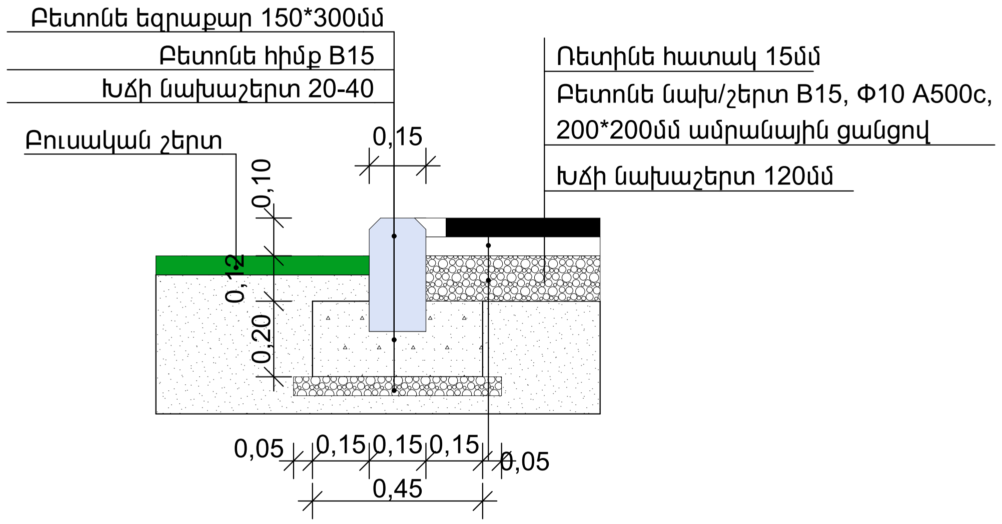


## 4-4
## Մ1:20

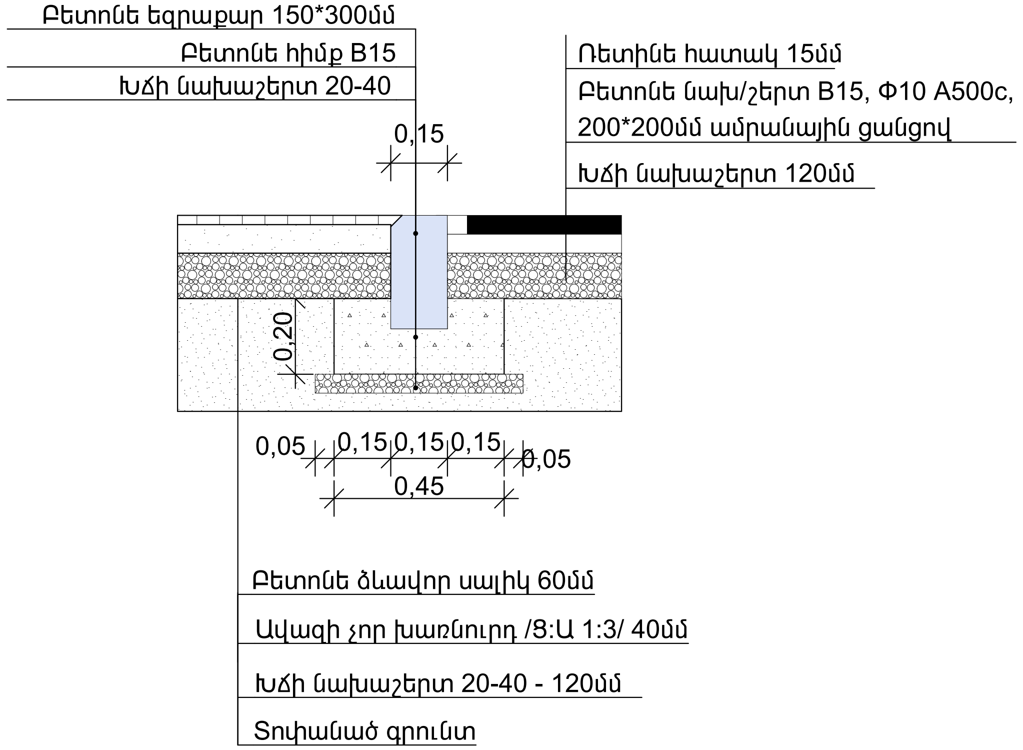


ԾԱՆՈԹՈՒԹՅՈՒՆ

Ամրանի և բետոնի որակը պետք է համապատասխանի ՀՀ-ում գործող տեխնիկական չափորոշիչներին:
Բոլոր աշխատանքային ծավալները ենթակա են ստուգման մինչև շինարարական աշխատանքների սկիզբը:
Հողային աշխատանքները իրականացնելիս ստորգետնյա կոմունիկացիաների առկայության վերաբերյալ անհրաժեշտ է համաձայնեցնել համապատասխան պատասխանատու մարմինների հետ:
Աշխատանքները իրականացնելիս համաձայնեցնել շինարարական աղբի տեղափոխման վայրը:

| | | | | | | |
|---|---|---|---|---|---|---|
| | Մասիս համայնքի Մասիս քաղաքի Նոր թաղամաս թիվ 36 շենքի ետնամասում առկա բակի բարեկարգման աշխատանքներ | | | ՊԱՅՄԱՆԱԳԻՐ ՆԱՄՄՀ-ԳՀԾՁԲ-26/38-2 | | |
| | | | ՃԱՐՏԱՐԱՊԵՏԱՇԻՆԱՐԱՐԱԿԱՆ ՄԱՍ | ՓՈՒԼ | ԹԵՐԹ | ԹԵՐԹԵՐ |
| ՏՆՕՐԵՆ | Գ. ՄԵՍՐՈՊՅԱՆ | | | ԱՆ | 7 | |
| | | | Կտրվածքներ | «ԷԴԱՐ ՓՐՈՋԵՔԹ» ՍՊԸ | | |

## ՄԵՏԱՂԱԿԱՆ ՃԱՂԱՇԱՐ Մ 1:25

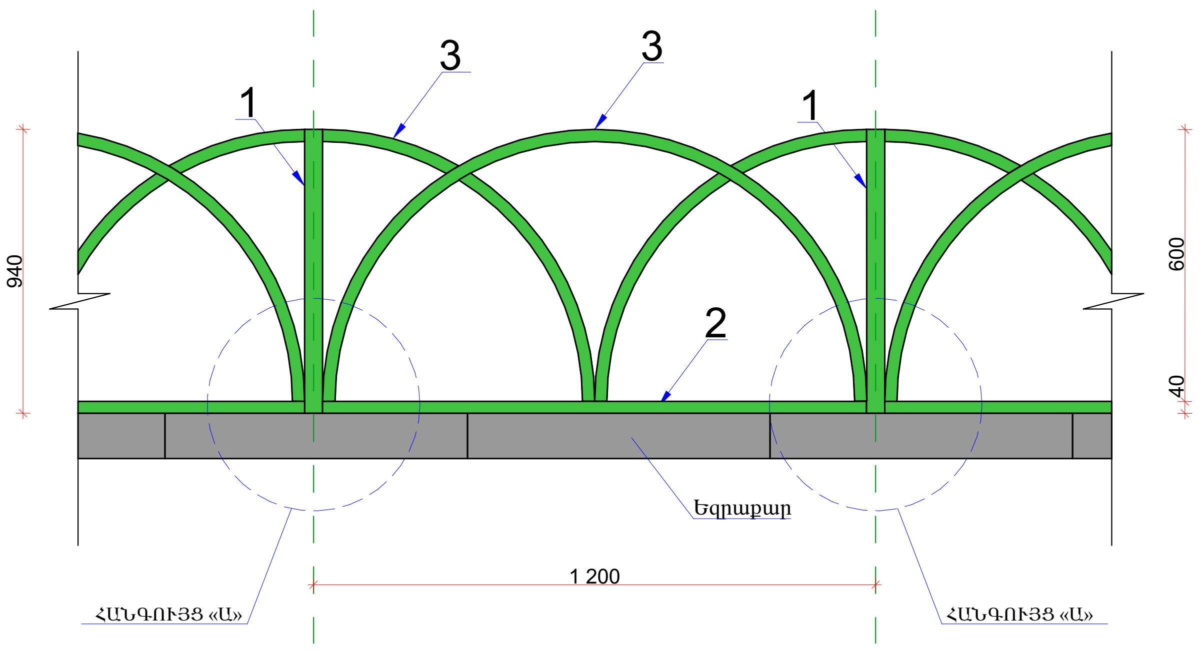


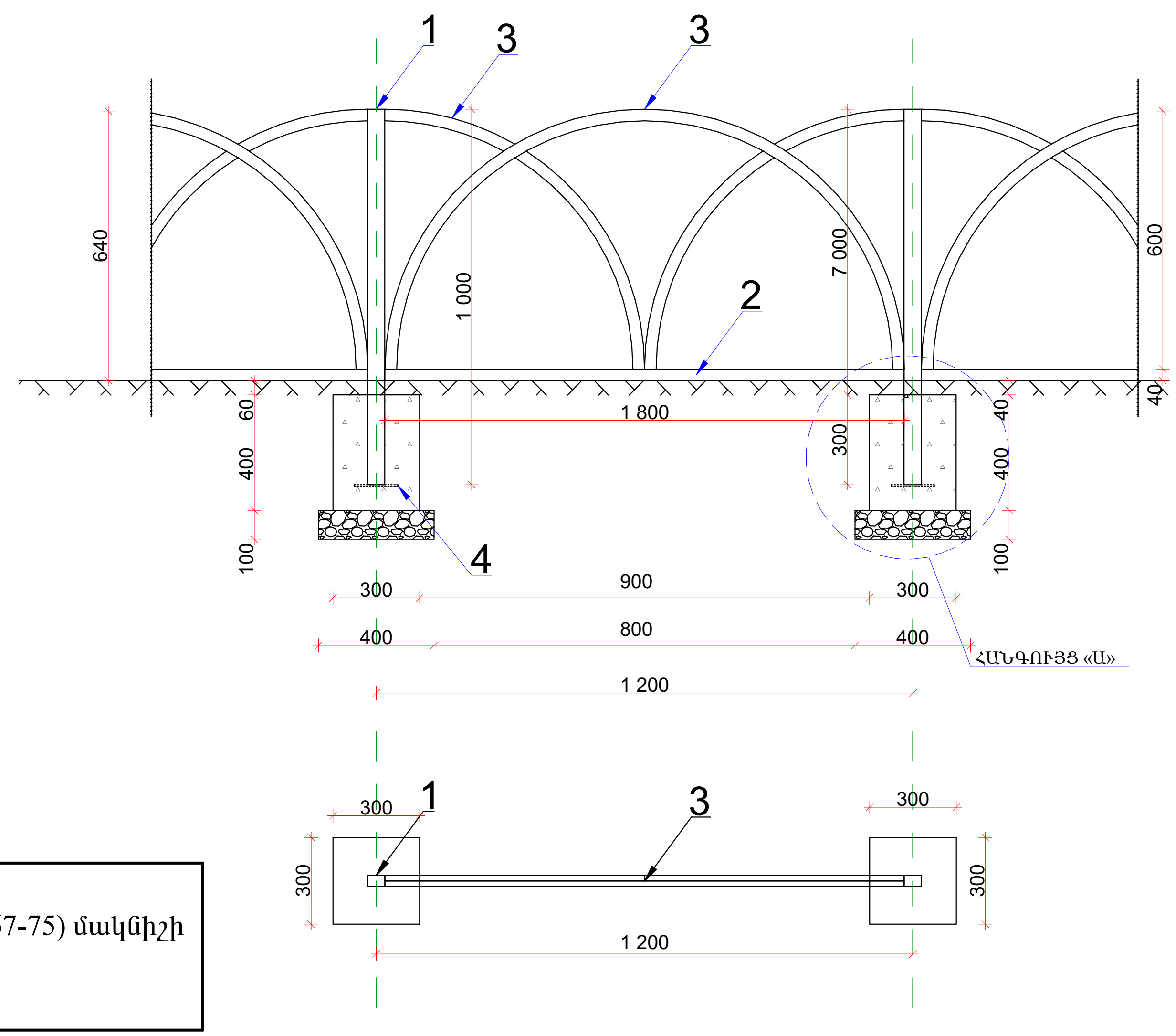


## ՀԱՆԳՈՒՅՑ «Ա», Մ 1:10

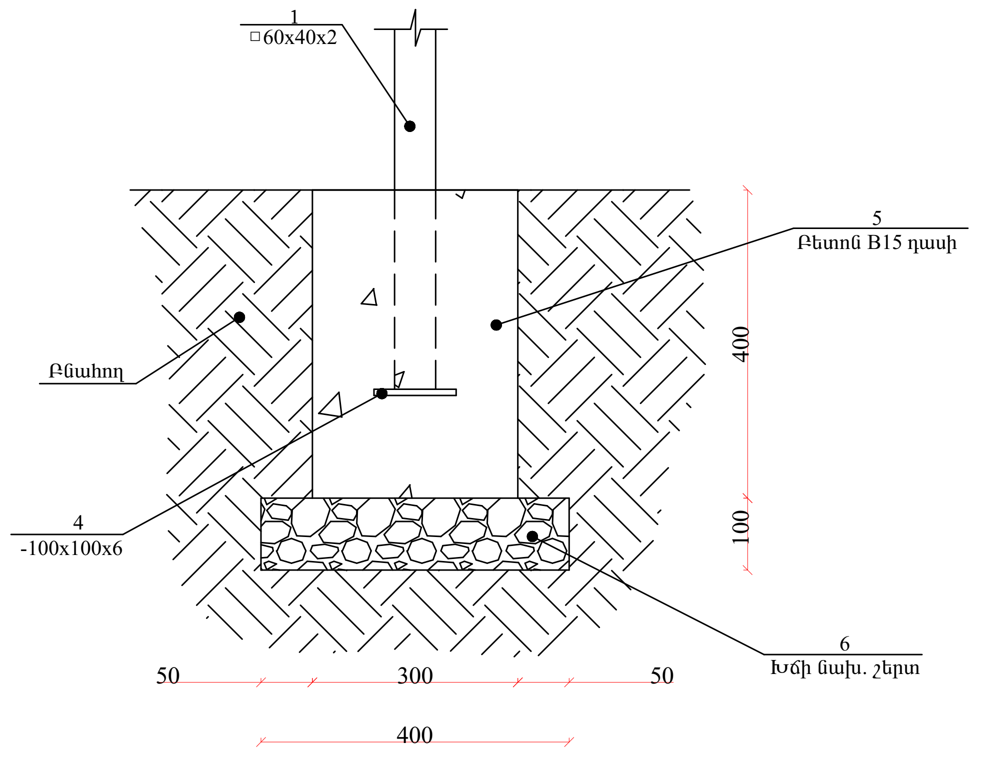


**ԾԱՆՈԹՈՒԹՅՈՒՆ**
1.Եռակցումը կատարել Э-46 (ГОСТ 9467-75) մակնիշի էլեկտրոդներով
2.Բոլոր չափերը տրված են մմ-ով

### ՄԵՏԱՂԱԿԱՆ ԲԱԶՐԻՔԻ ՊՈՂՊԱՏԻ ՄԱՍՆԱԳԻՐ/մեկ էլեմենտի համար/

| ԴԻՐՔ | ՆՇԱՆԱԿՈՒՄԸ | ԱՆՎԱՆՈՒՄԸ | | ՔԱՆ ՅԱՏ | ՔԱՇԸ ԿԳ | ԸՆԴ |
|---|---|---|---|---|---|---|
| 1 | ՊՍՏ 30245-2003 | □ 60X40X2 | L=1000 | 2 | 2,98 | 5,96 |
| 2 | ——"—— | □ 40X40X2 | L=1200 | 1 | 2,33 | 2,33 |
| 3 | ՊՍՏ 8645-68 | □ 40X20X2 | L=3800 | 1 | 8,85 | 8,85 |
| 4 | ՊՍՏ 19903-76 | -6X100 | L=100 | 2 | 0,47 | 0,94 |
| 5 | Բետոն B15 դասի 0.072 խմ | | | | | |
| 6 | Տոփանված խիճ 0,032 խմ | | | | | |

**ԾԱՆՈԹՈՒԹՅՈՒՆ**
1. Պատվիրատուի պահանջով թույլատրվում է մետաղական ցանկապատի տեսքի փոփոխություններ, պահպանելով աշխատանքային ծավալները:

| | | | | |
|---|---|---|---|---|
| E A L L C | Մասիս համայնքի Մասիս քաղաքի Նոր թաղամաս թիվ 36 շենքի ետնամասում առկա բակի բարեկարգման աշխատանքներ | | | ՊԱՅՄԱՆԱԳԻՐ ՆԱՄՄՅ-ԳՅԾՁԲ-26/38-2 |
| | | | ՃԱՐՏԱՐԱՊԵՏԱՇԻՆԱՐԱՐԱԿԱՆ ՄԱՍ | ՓՈՒԼ / ԹԵՐԹ / ԹԵՐԹԵՐ |
| ՏՆՕՐԵՆ | Գ. ՄԵՍՐՈՊՅԱՆ | | | ԱՆ / 8 / |
| | | | Մետաղական ցանկապատ | «ԷԴԱՐ ՓՐՈՋԵՔԹ» ՍՊԸ |

## ՀԱՏԱԿԱԳԻԾ, Մ 1:50

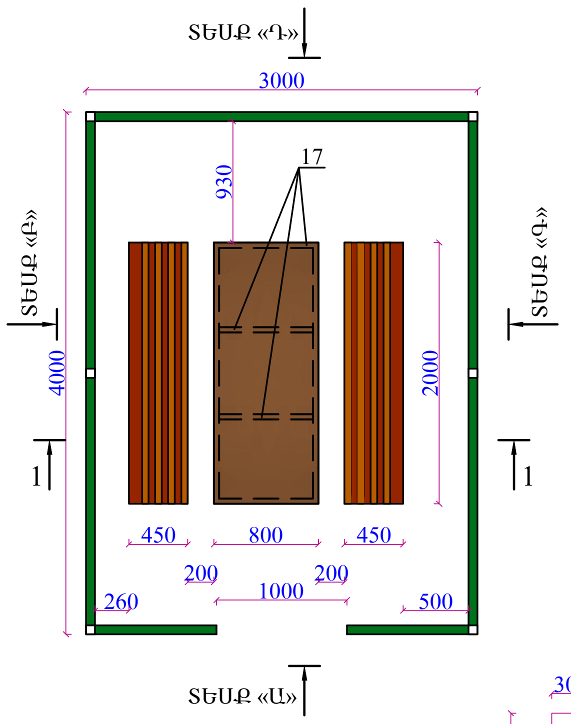


## ՏԵՍՔ «Ա», Մ 1:50

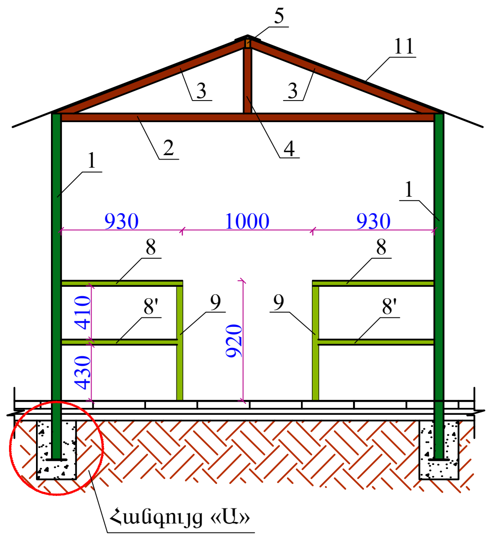


## ՏԵՍՔ «Բ»,«Գ» Մ 1:50

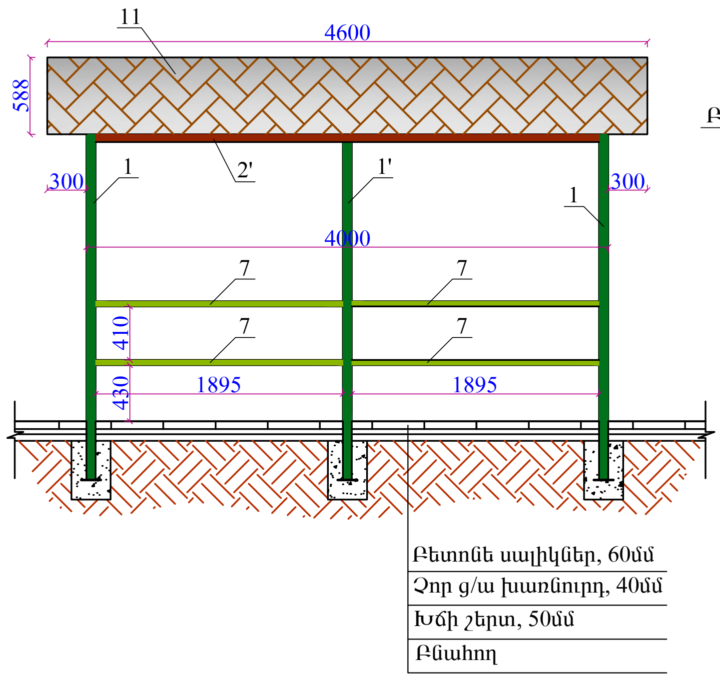


## ՀԱՆԳՈՒՅՑ «Ա», Մ 1:20

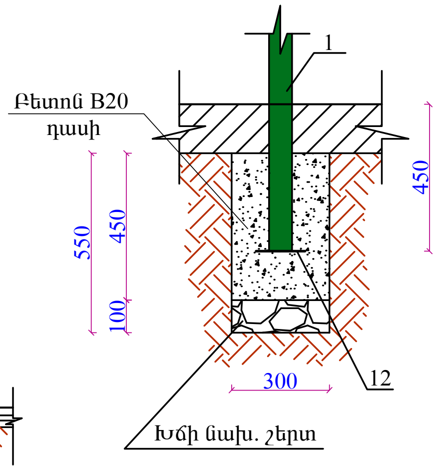


## ՏԵՍՔ «Դ», Մ 1:50

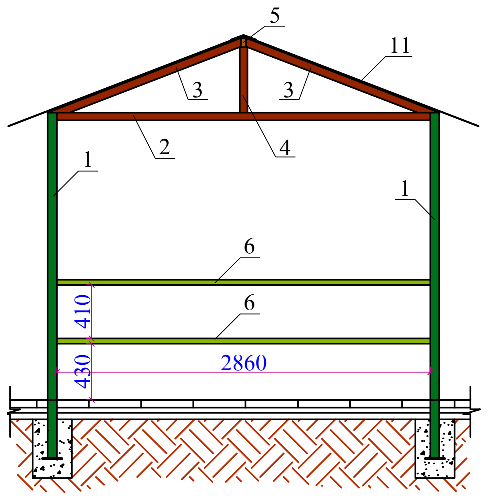


## ՏԱՆԻՔԻ ՀԱՏԱԿԱԳԻԾ, Մ 1:50

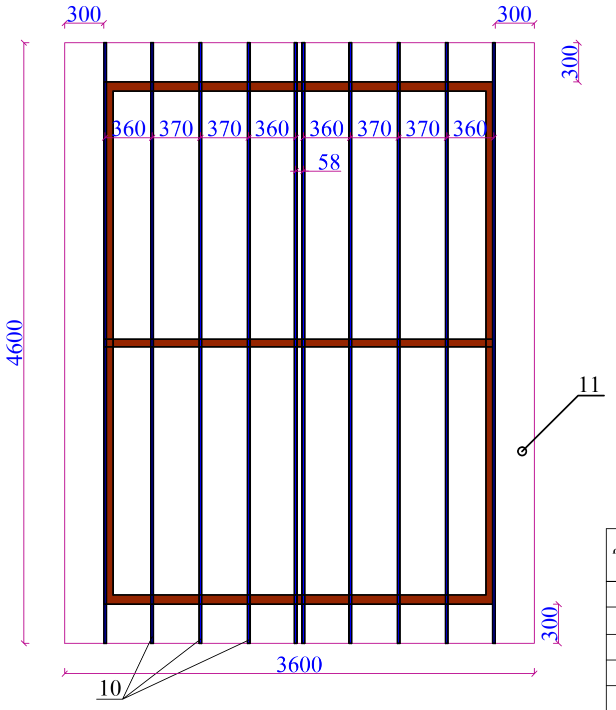


## ՄԵՏԱՂԱԿԱՆ ՆՍՏԱՐԱՆ, Մ 1:25

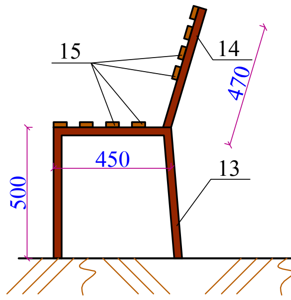


## ՄԵՏԱՂԱԿԱՆ ՍԵՂԱՆ /800x2000մմ/, Մ 1:25

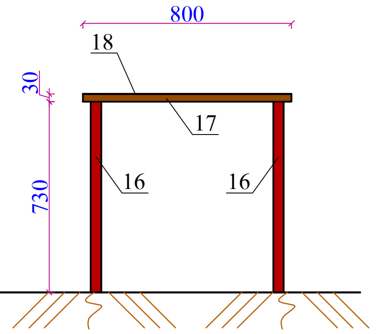


## ՏԱՆԻՔԻ ՀԱՆԳՈՒՅՑ, Մ 1:25

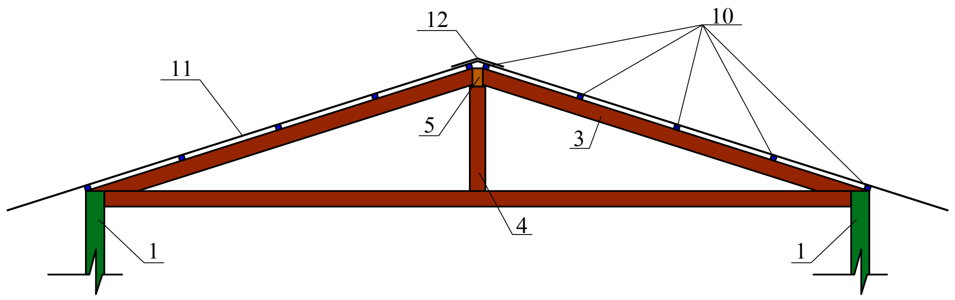

### ՋՐՈՒՑԱՐԱՆ 4.0 x 3.0 Մ ԱՐՏԱՔԻՆ ՉԱՓԵՐՈՎ

| Դիրք | Նշանակումը | Անվանումը | Քան., հատ | 1 գմ-ի քաշը, կգ | Ընդհ. քաշը, կգ |
|---|---|---|---|---|---|
| 1 | ГОСТ 8639-82 | □ 70x70x3 L =2650 | 4 | 6.27 | 66.46 |
| 1´ | ——"—— | □ 70x70x3 L =2590 | 2 | 6.27 | 32.48 |
| 2 | ГОСТ 8645-92 | □ 60x40x3 L =2860 | 3 | 4.40 | 37.75 |
| 2´ | ——"—— | □ 60x40x3 L =3860 | 2 | 4.40 | 33.97 |
| 3 | ——"—— | □ 60x40x3 L =1590 | 6 | 4.40 | 41.98 |
| 4 | ——"—— | □ 60x40x3 L =500 | 3 | 4.40 | 6.60 |
| 5 | ——"—— | □ 70x40x3 L =4100 | 1 | 4.87 | 19.97 |
| 6 | ——"—— | □ 70x40x3 L =2860 | 2 | 4.87 | 27.86 |
| 7 | ——"—— | □ 70x40x3 L =1895 | 8 | 4.87 | 73.83 |
| 8 | ——"—— | □ 70x40x3 L =930 | 2 | 4.87 | 9.06 |
| 8´ | ——"—— | □ 70x40x3 L =890 | 2 | 4.87 | 8.67 |
| 9 | ——"—— | □ 70x40x3 L =920 | 2 | 4.87 | 8.96 |
| 10 | ГОСТ 8639-82 | □ 20x20x2 L =4600 | 10 | 1.075 | 49.45 |
| 11 | Մետաղական կղմինդր - 18.0 մ$^2$ | | | | |
| 12 | ГОСТ 19903-74 | Մետ. թիթեղ -150x6 L=150մմ | 6 | 1 հատը՝ 1.06 կգ | 6.36 |
| | Մետաղական մասերի երկտակ յուղաներկում՝ 511.34 կգ/մետաղ | | | | |
| | Հիմքերի բետոնացում B20 դասի բետոնով՝ 0.243 մ$^3$ | | | | |
| | Խճի նախապատրաստական շերտ՝ 0.054 մ$^3$ | | | | |

### ՆՍՏԱՐԱՆ /2 հատի համար/

| Դիրք | Նշանակումը | Անվանումը | Քան., հատ | 1 գմ-ի քաշը, կգ | Ընդհ. քաշը, կգ |
|---|---|---|---|---|---|
| 13 | ГОСТ 8645-92 | □ 50x30x3 L =1450 | 6 | 3.36 | 29.23 |
| 14 | ——"—— | □ 50x30x3 L =470 | 6 | 3.36 | 9.48 |
| 15 | Փայտե չորսուներ 50x20մմ L=2000մմ /16 հատ/՝ 0.032 մ$^3$ | | | | |
| | Մետաղական մասերի երկտակ յուղաներկում՝ 38.71 կգ/մետաղ | | | | |
| | Փայտե մասերի երկտակ յուղաներկում՝ 4.48 մ$^2$ | | | | |

### ՄԵՏԱՂԱԿԱՆ ՍԵՂԱՆ /800x2000մմ/

| Դիրք | Նշանակումը | Անվանումը | Քան., հատ | 1 գմ-ի քաշը, կգ | Ընդհ. քաշը, կգ |
|---|---|---|---|---|---|
| 16 | ГОСТ 8639-82 | □ 40x40x3 L =760 | 4 | 3.36 | 10.21 |
| 17 | ——"—— | □ 30x30x3 L = 7200 | 1 | 2.42 | 17.42 |
| 18 | ГОСТ 19903-74 | Մետ. թիթեղ -800x3 L=2000մմ | 1 | 1 հատը՝ 37.68 կգ | 37.68 |
| | Մետաղական մասերի երկտակ յուղաներկում՝ 65.31 կգ/մետաղ | | | | |

### ԾԱՆՈԹՈՒԹՅՈՒՆ

1.Եռակցումը կատարել Э-46 (ГОСТ 9467-75) մակնիշի էլեկտրոդներով
2.Բոլոր չափերը տրված են մմ-ով

| | | | |
|---|---|---|---|
| Մասիս համայնքի Մասիս քաղաքի Նոր թաղամաս թիվ 36 շենքի ետնամասում առկա բակի բարեկարգման աշխատանքներ | | ՊԱՅՄԱՆԱԳԻՐ ՆԱՄՄՀ-ԳՀԾՁԲ-26/38-2 | |
| ՏՆՕՐԵՆ | Գ. ՄԵՍՐՈՊՅԱՆ | ՃԱՐՏԱՐԱՊԵՏԱՇԻՆԱՐԱՐԱԿԱՆ ՄԱՍ | ՓՈՒԼ: ԱՆ; ԹԵՐԹ: 9; ԹԵՐԹԵՐ: |
| | | Ջրուցատաղավարի տարբերակ | «ԷԴԱՐ ՓՐՈՋԵՔԹ» ՍՊԸ |

Պտտաձող 2.7x0.1x2.9

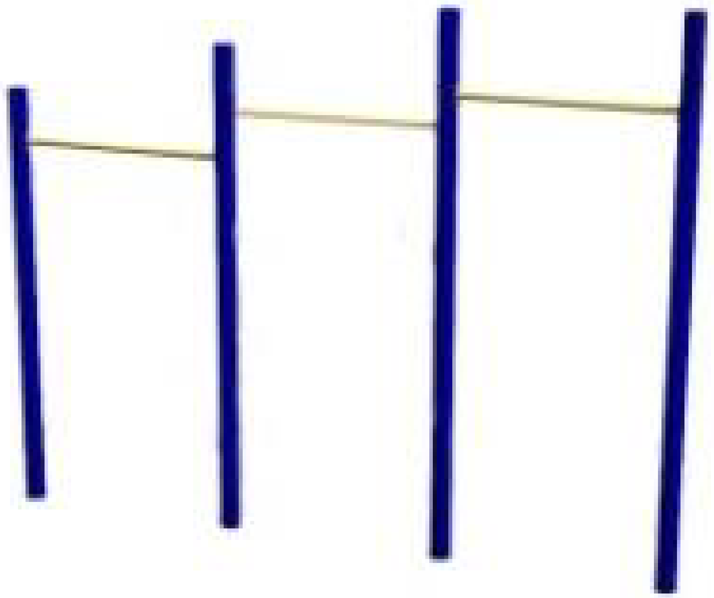

Հեծանիվ

S146

Դահուկ

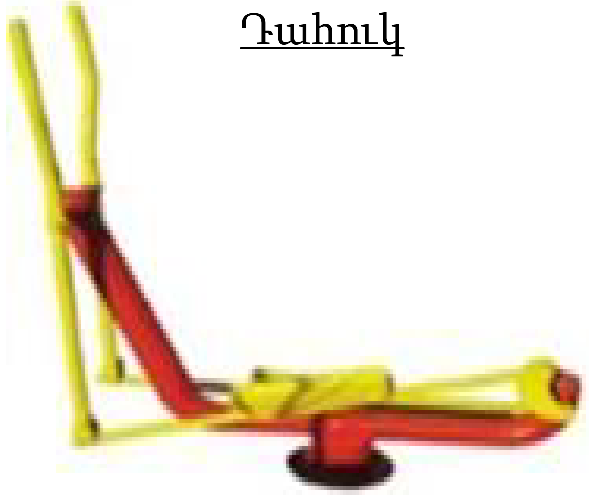

S135

Ունիվերսալ

S141

Ոտքերով հրում

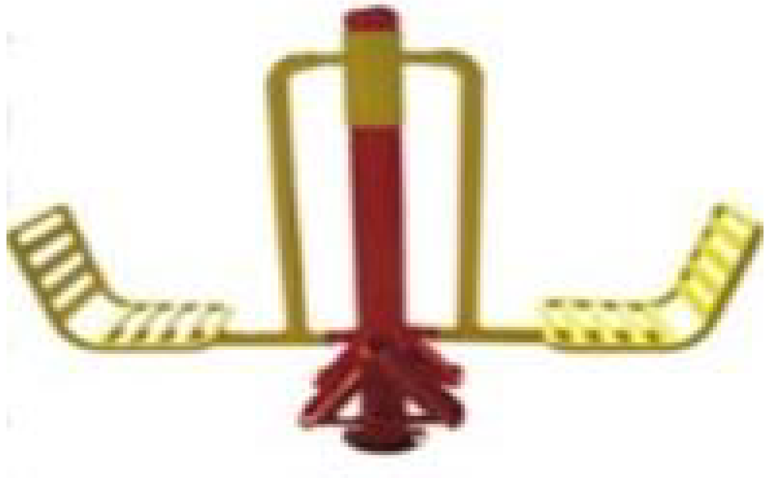

S131

Քայլ

S134

ԾԱՆՈԹՈՒԹՅՈՒՆ

1. Մարզասարքերը պատկերված են պայմանական:
2. Մարզասարքերը ձեռք բերել գործարանային արտադրությամբ, համաձայնեցնելով պատվիրատուի հետ:
3. Բոլոր մարզասարքերը պետք է բավարարեն անվտանգության նորմերին:
4. Պատվիրատուի պահանջով հնարավոր է մարզասարքերի տեղադիրքի փոփոխություն, պահպանելով աշխատանքային ծավալները:

| | | | | |
|---|---|---|---|---|
| E A L L C | Մասիս համայնքի Մասիս քաղաքի Նոր թաղամաս թիվ 36 շենքի ետնամասում առկա բակի բարեկարգման աշխատանքներ | | | ՊԱՅՄԱՆԱԳԻՐ ՆԱՄՄՅ-ԳՅԾՁԲ-26/38-2 |
| | | | ՃԱՐՏԱՐԱՊԵՏԱՇԻՆԱՐԱՐԱԿԱՆ ՄԱՍ | ՓՈՒԼ / ԹԵՐԹ / ԹԵՐԹԵՐ |
| ՏՆՕՐԵՆ | Գ. ՄԵՍՐՈՊՅԱՆ | | | ԱՆ / 10 / |
| | | | Մարզասարքեր | «ԷԴԱՐ ՓՐՈՋԵՔԹ» ՍՊԸ |
| | | | | |

## 1. ՍԱՀԱՐԱՆ /1ՀԱՏ/

## 2. ՇՂԹԱՆԵՐՈՎ 2 ՏԵՂԱՆԻ ՃՈՃԱՆԱԿ /1ՀԱՏ/

## 3. 2 ՏԵՂԱՆԻ ՃՈՃԱՆԱԿ /1ՀԱՏ/

### ԾԱՆՈԹՈՒԹՅՈՒՆ

1. Խաղասարքերը և մարզասարքերը պատկերված են պայմանական:
2. Խաղասարքերը և մարզասարքերը ձեռք բերել գործարանային արտադրությամբ, համաձայնեցնելով պատվիրատուի հետ:
3. Բոլոր խաղասարքերը և մարզասարքերը պետք է բավարարեն անվտանգության նորմերին:
4. Պատվիրատուի պահանջով հնարավոր է մարզասարքերի և խաղասարքերի տեղադիրքի փոփոխություն, պահպանելով աշխատանքային ծավալները:

| | | | | | | |
|---|---|---|---|---|---|---|
| E A L L C | Մասիս համայնքի Մասիս քաղաքի Նոր թաղամաս թիվ 36 շենքի ետնամասում առկա բակի բարեկարգման աշխատանքներ | | | ՊԱՅՄԱՆԱԳԻՐ ՆԱՄՄՅ-ԳՅԾՁԲ-26/38-2 | | |
| | | | ՃԱՐՏԱՐԱՊԵՏԱՇԻՆԱՐԱՐԱԿԱՆ ՄԱՍ | ՓՈՒԼ | ԹԵՐԹ | ԹԵՐԹԵՐ |
| ՏՆՕՐԵՆ | Գ. ՄԵՍՐՈՊՅԱՆ | | | ԱՆ | 11 | |
| | | | Մանկական խաղեր | «ԷԴԱՐ ՓՐՈՋԵՔԹ» ՍՊԸ | | |
| | | | | | | |

| | | | |
|---|---|---|---|
| **ՔԱՆԴՄԱՆ ԱՇԽԱՏԱՆՔՆԵՐ / ДЕМОНТАЖНЫЕ РАБОТЫ** | | | |
| 1 | Տարածքում առկա աղբի /շին աղբի/ հավաքում, դուրս բերում տարածքից և բարձում ինքնաթափ մեքենայի վրա Сбор мусора /строительный мусор/ на территории, вывоз с территории и погрузка на самосвал | տ/т | 3,500 |
| 2 | Նույնի տեղափոխում մինչև 13կմ Вывоз до 13км | տ / т | 3,500 |
| 3 | Մետաղական շինության ապամոնտաժում /ըստ անհրաժեշտության՝ համաձայնեցնելով պատվիրատուի հետ/ Демонтаж металлических конструкций /по мере необходимости, по согласованию с заказчиком/ | հատ / штук | 1,000 |
| 4 | Փայտե շինության ապամոնտաժում /ըստ անհրաժեշտության՝ համաձայնեցնելով պատվիրատուի հետ/ Демонтаж деревянных построек /по мере необходимости, по согласованию с заказчиком/ | հատ / штук | 1,000 |
| 5 | Տարածքում առկա բետոնային մասերի քանդում Снос бетонных частей | մ3/м3 | 4,500 |
| 6 | Տարածքում առկա մետաղական տարրերի ապանոնտաժում, հանձնում պատվիրատուին Сбор металлических элементов, имеющихся в наличии на территории, доставка до заказчика | տ т | 0,250 |
| 7 | Եզրաքարերի ապամոնտաժում բետոնե հիմքերի հետ միասին Демонтаж бордюров вместе с бетонным фундаментом | գմ/пм | 46,000 |
| 8 | Ասֆալտբետոնե շերտի քանդում մասնակի կտրումով Снос асфальтобетонного слоя | մ3 / м3 | 3,000 |
| 9 | Խճային ծածկույթի քանդում РАЗБОРКА ПОКРЫТИЙ ЩЕБЕНОЧНЫХ | մ3 / м3 | 9,000 |
| 10 | Բետոնե ձևավոր սալիկների քանդում իր շերտերով, հանձնում պատվիրատուին Снос бетонного покрытия | մ2/м2 | 6,000 |
| 11 | Նստարանների ապամոնտաժում, հանձնում պատվիրատուին Демонтаж скамеек, доставка заказчику. | հատ / штук | 3,000 |
| 12 | Աղբամանների ապամոնտաժում, հանձնում պատվիրատուին Демонтаж мусорных баков, доставка заказчику | հատ / штук | 2,000 |
| 13 | Մետաղական շինության ապամոնտաժում, հանձնում պատվիրատուին Демонтаж металлической беседки и доставка заказчику | հատ/шт | 1,000 |
| 14 | Փայտե շինության ապամոնտաժում, հանձնում պատվիրատուին Демонтаж металлической беседки и доставка заказчику | հատ/шт | 1,000 |
| 15 | Շին աղբի կուտակում, դուրս բերում տարածքից, բարձում ա/մեք վրա և տեղափոխում 13կմ Сбор строй мусора, вывоз из здания, погрузка на самосвалы и вывоз | տ / т | 86,097 |

ԾԱՆՈԹՈՒԹՅՈՒՆ

1. Շինարարության անվտանգությունը ապահովում է կապալառու կազմակերպությունը:
2. Բոլոր պիտանի նյութերը տեսակավորվում են քանդման աշխատանքներին զուգահեռ և հանձնվում են պատվիրատուին համապատասխան ակտերի միջոցով:
3. Մինչև աշխատանքների սկսելը անհրաժեշտ է ստանալ տվյալ տարածքում առկա վերգետնյա և ստորգետնյա կոմունիկացիաների /հաղորդալարեր, գազի խողովակներ և այլն/ մասին /կամ դրանց բացակայության մասին/ գրավոր տեղեկություններ, դրանց վնասումից խուսափելու համար:

| | | | | | |
|---|---|---|---|---|---|
| E A L L C | Մասիս համայնքի Մասիս քաղաքի Նոր թաղամաս թիվ 36 շենքի ետնամասում առկա բակի բարեկարգման աշխատանքներ | | | ՊԱՅՄԱՆԱԳԻՐ ՆԱՄՄՅ-ԳՅԾՁԲ-26/38-2 | |
| | | | ՃԱՐՏԱՐԱՊԵՏԱՇԻՆԱՐԱՐԱԿԱՆ ՄԱՍ | ՓՈՒԼ | ԹԵՐԹ / ԹԵՐԹԵՐ |
| ՏՆՕՐԵՆ | Գ. ՄԵՍՐՈՊՅԱՆ | | | ԱՆ | 12 |
| | | | Աշխատանքների և նյութերի մասնագիր | «ԷԴԱՐ ՓՐՈՋԵՔԹ» ՍՊԸ | |

| ԿԱՌՈՒՑՈՂԱԿԱՆ ԱՇԽԱՏԱՆՔՆԵՐ / СТРОИТЕЛЬНЫЕ РАБОТЫ | | | |
|---|---|---|---|
| 1 | Տարածքի մեքենայացված հարթեցում Механизированная планировка территории | մ2/м2 | 1035,000 |
| 2 | Տարածքի ձեռքով հարթեցում Выравнивание участка вручную | մ2/м2 | 65,000 |
| 3 | Խճային հիմքի իրականացում 15սմ հաստության Реализация гравийного основания толщиной 15 см. | մ2 / м2 | 65,000 |
| 4 | Բիտումի լցաքաշխում (4.12տ 1000մ2) Распределение битумной заливки (4,12т 1000м2) | տ/т | 0,268 |
| 5 | Մանրահատիկ ասֆալտբետոնե ծածկույթի իրականացում - 5սմ /,Բե տիպի (վերին շերտ)/ Выполнение мелкозернистого асфальтобетонного покрытия - 5 см. | մ2 / м2 | 65,000 |
| 6 | Խճային հիմք 12սմ հաստության Реализация гравийного основания толщиной 12 см. | մ3/м3 | 21,600 |
| 7 | Հարթեցնող շերտ չոր ցեմենտ ավազե շաղախով /1:3հարաբերակցությամբ, լվացած ավազով/ 40մմ, բետոնե ձևավոր սալերի տակ Выравнивающий слой на сухом цементно-песчаном | մ3/м3 | 7,200 |
| 8 | Բետոնե ձևավոր սալիկների իրականացում 6սմ հաստությամբ, երկրորդ շերտը գունավոր Реализация бетонной фигурной плитки толщиной 6 см, второй слой окрашен | մ2 / м2 | 180,000 |
| 9 | Խճային նախաշերտի իրականացում 10սմ հաստության Выполнение гравийного слоя толщиной 10 см | մ3/м3 | 6,913 |
| 10 | Բետոնե եզրաքարերի տեղադրում 300*150մմ չափերով, B15 դասի բետոնե հիմքով, Установка бетонных бордюров размером 300*150мм, с бетонным основанием класса B15 | գմ/пм | 245,000 |
| 11 | Բազալտե եզրաքարերի տեղադրում 300*150մմ չափերով, B15 դասի բետոնե հիմքով, առանց ծակոտիների Установка базальтовых бордюров размером 300*150мм, с бетонным основанием класса | գմ/пм | 150,000 |
| 12 | Բուսահողի ձեռքբերում покупка верхнего слоя почвы | մ3 / м3 | 91,500 |
| 13 | Բուսահողի փռում ձեռքով 15սմ հաստությամբ, սերմի ցանումով 1մ2-25գր Запекание почвы вручную | մ2 / м2 | 610,000 |
| 14 | Մետաղականլուսավորության հենասյուների երկտակ յուղաներկում Двухэтапная роспись маслом | մ2/м2 | 8,139 |
| 15 | Մետաղականլտարրերի երկտակ յուղաներկում Двухэтапная роспись маслом | մ2/м2 | 132,000 |

## ԾԱՆՈԹՈՒԹՅՈՒՆ

Ամրանի և բետոնի որակը պետք է համապատասխանի ՀՀ-ում գործող տեխնիկական չափորոշիչներին:
Բոլոր աշխատանքային ծավալները ենթակա են ստուգման մինչև շինարարական աշխատանքների սկիզբը:
Հողային աշխատանքները իրականացնելիս ստորգետնյա կոմունիկացիաների առկայության վերաբերյալ անհրաժեշտ է համաձայնեցնել համապատասխան պատասխանատու մարմինների ստորաբաժանումների հետ:
Աշխատանքները իրականացնելիս համաձայնեցնել շինարարական աղբի տեղափոխման վայրը:

| | Մետաղական ցանկապատ | | |
|---|---|---|---|
| 1 | Փոսորակի փորում մեխանիզացված, III կարգի գրունտներում РАЗРАБОТКА ГРУНТА ЭКСКАВАТОРАМИ В ОТВАЛ ГРУНТ 3 ГРУППЫ | մ3 / м3 | 6,800 |
| 2 | Փոսորակի փորում մեխանիզացված, IV կարգի գրունտներում РАЗРАБОТКА ГРУНТА ЭКСКАВАТОРАМИ В ОТВАЛ ГРУНТ 4 ГРУППЫ | մ3 / м3 | 6,800 |
| 3 | Խճային նախաշերտի իրականացում 10սմ հաստության Выполнение гравийного слой толщиной 10 см | մ3/м3 | 2,720 |
| 4 | Բետոնե կետային հիմքերի կառուցում B15 դասի բետոնից 0,3*0,3*0.4 Строительство бетонной фундамент из бетона класса B15 | մ3 / м3 | 6,120 |
| 5 | Մետաղական ցանկապատի կառուցում և տեղադրում Строительство и установка металлического забора | տ/т | 2,487 |
| 6 | Ներդիր էլեմենտ 100*100*6մմ Закладной элемент 100*100*6мм | մ2/м2 | 1,700 |
| 7 | Քառակուսի խողովակ 60*40*2մմ Квадратная труба 60*40*2 мм | գմ/пм | 170,000 |
| 8 | Քառակուսի խողովակ 40*40*2մմ Квадратная труба 40*40*2 мм | գմ/пм | 850,000 |
| 9 | Մետաղական ցանկապատի երկտակ յուղաներկումДвухэтапная роспись маслом металлического забора | մ2/м2 | 578,000 |

ԾԱՆՈԹՈՒԹՅՈՒՆ

1. Շինարարության անվտանգությունը ապահովում է կապալառու կազմակերպությունը:
2. Բոլոր պիտանի նյութերը տեսակավորվում են քանդման աշխատանքներին զուգահեռ և հանձնվում են պատվիրատուին համապատասխան ակտերի միջոցով:
3. Մինչև աշխատանքների սկսելը անհրաժեշտ է ստանալ տվյալ տարածքում առկա վերգետնյա և ստորգետնյա կոմունիկացիաների /հաղորդալարեր, գազի խողովակներ և այլն/ մասին /կամ դրանց բացակայության մասին/ գրավոր տեղեկություններ, դրանց վնասումից խուսափելու համար:

| | ԽԱՂԱՀՐԱՊԱՐԱԿ | | |
|---|---|---|---|
| 1 | Խճային նախաշերտի իրականացում 12սմ հաստության Выполнение гравийного слой толщиной 12 см | մ3/м3 | 29,400 |
| 2 | ԵԲ նախաշերտի պատրաստում B15 դասի բետոնից 100մմ հաստությամբ | մ3/м3 | 24,500 |
| 3 | Ամրանային ցանցի տեղադրում Ф10 A500c Монтаж армирующей сетки Ф10 A500c | տ/т | 1,519 |
| 4 | Ամրանային ցանցի Ф10 A500c 200*200մմ армирующей сетка Ф10 A500c 200*200мм | տ/т | 1,519 |
| 5 | Ռետինե փշրանքներից միաձույլ ծածկույթ 15 մմ հաստությամբ, գունավոր, գծանշումով Покрытие из резиновой крошки толщиной 15 мм, цветное | մ2/м2 | 245,000 |

ԾԱՆՈԹՈՒԹՅՈՒՆ

1. Շինարարության անվտանգությունը ապահովում է կապալառու կազմակերպությունը:
2. Բոլոր պիտանի նյութերը տեսակավորվում են քանդման աշխատանքներին զուգահեռ և հանձնվում են պատվիրատուին համապատասխան ակտերի միջոցով:
3. Մինչև աշխատանքների սկսելը անհրաժեշտ է ստանալ տվյալ տարածքում առկա վերգետնյա և ստորգետնյա կոմունիկացիաների /հաղորդալարեր, գազի խողովակներ և այլն/ մասին /կամ դրանց բացակայության մասին/ գրավոր տեղեկություններ, դրանց վնասումից խուսափելու համար:

| | | | |
|---|---|---|---|
| EA LLC | Մասիս համայնքի Մասիս քաղաքի Նոր թաղամաս թիվ 36 շենքի ետնամասում առկա բակի բարեկարգման աշխատանքներ | | ՊԱՅՄԱՆԱԳԻՐ ՆԱՄԱՀ-ԳՀԾՁԲ-26/38-2 |
| ՏՆՕՐԵՆ | Գ. ՄԵՍՐՈՊՅԱՆ | ՃԱՐՏԱՐԱՊԵՏԱՇԻՆԱՐԱՐԱԿԱՆ ՄԱՍ | ՓՈՒԼ: ԱՆ; ԹԵՐԹ: 14; ԹԵՐԹԵՐ |
| | | Աշխատանքների և նյութերի մասնագիր | «ԷԴԱՐ ՓՐՈՋԵՔԹ» ՍՊԸ |

## ԽՐԱՄՈՒՂՈՒ ԼԱՅՆԱԿԱՆ ԿՏՐՎԱԾՔ Ա-Ա

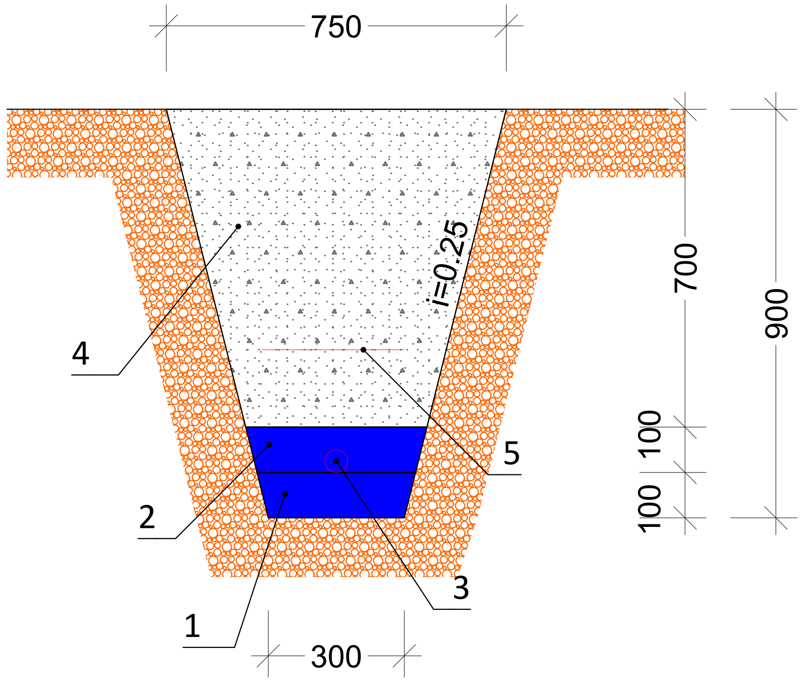


### ԾԱՆՈԹՈՒԹՅՈՒՆ

1. Ավազե նախաշերտ 10սմ
2. Ավազե պաշտպանիչ շերտ 10սմ
3. Հաղորդալար պոլիպրոպիլեն հոմոպոլիմերային խողովակի մեջ
4. Ետլիցքի գրունտ
5. Ազդանշանային ժապավեն

### ԾԱՆՈԹՈՒԹՅՈՒՆ

1. Բոլոր աշխատանքները և լուծումները ենթակա են համաձայնեցման Մասիսի համայնքապետարանի համապատասխան բաժնի մասնագետների հետ:
2. Միացման կետի տեղը ճշգրտել տեղում:

### ՎԿԱՅԱԿՈՉՎՈՂ ՓԱՍՏԱԹՂԹԵՐԻ ՑԱՆԿ

| Հ/Հ | ՆՇԱՆԱԿՈՒՄ | Ա Ն Վ Ա Ն Ո Ւ Մ | ԾԱՆՈԹ. |
|---|---|---|---|
| 1 | ԷՏԿ | «Էլեկտրասարքավորումների տեղակայման կանոններ» | VII հրատ.-ություն |
| 2 | СНиП 3.05.06 - 85 | «Էլեկտրատեխնիկական սարքավորումներ» | Նախագծման նորմեր |
| 3 | ՀՀՇՆ 22-03-2017 | «Արհեստական և բնական լուսավորում» | Շինարարական նորմեր |
| 4 | 3.320-3.0 | Արտաքին լուսավորության բաղադրիչ տարրեր | |

| Հ/Հ | ԱՆՎԱՆՈՒՄԸ | ՉԱՓ ՄԻԱՎ | ՔԱՆԱԿ | ԾԱՆՈԹՈՒԹ |
|---|---|---|---|---|
| 1 | Խրամուղու քանդում մեխանիզացված եղանակով -3 կարգի գրունտներում | մ³ | 0,21 | |
| 2 | Խրամուղու քանդում մեխանիզացված եղանակով -4 կարգի գրունտներում | մ³ | 0,21 | |
| 3 | Բնահողի լրամշակում ձեռքով | մ³ | 0,03 | |
| 4 | Ավազե նախաշերտի իրականացում 10սմ | մ³ | 0,03 | |
| 5 | Ավազով պաշտպանիչ շերտի իրականացում 10սմ | մ³ | 0,035 | |
| 6 | Բնահողի ետլիցք մեխանիզմով | մ³ | 0,40 | |
| 7 | Բնահողի ետլիցք և հարթեցում ձեռքով | մ³ | 0,075 | |
| 8 | Պոլիպրոպիլեն հոմոպոլիմերային խողովակի տեղադրում խրամուղու մեջ Φ40/Φ50մմ | գմ | | |
| 9 | Հաղորդալար ВВГ нг 3*1,5 մոնտաժում | գմ | | |
| 10 | Հաղորդալար ВВГ нг 3*2,5մմ մոնտաժում | գմ | | |
| 11 | Հաղորդալար ВВГ нг 3*4.0մմ մոնտաժում | գմ | | |
| 12 | Հաղորդալար ВВГ нг 3*6.0մմ մոնտաժում | գմ | | |
| 13 | Հաղորդալար ВВГ нг 3*10.0մմ մոնտաժում | գմ | | |
| 14 | Ազդանշանային ժապավեն մալուխի համար | գմ | | |

### ԾԱՆՈՓՈՒԹՅՈՒՆ

Կապալառուն պարտավոր է պատվիրատուին ներկայացնել նյութերի և սարքավորումների ստանդարտներին համապատասխանության սերտիֆիկատները:

Սնուցման կետը (էլեկտրամատակարարման տեխնիկական պայմաններ) հստակեցնել պատվիրատուի հետ:

Էլեկտրամոնտաժային աշխատանքներն անհրաժեշտ է կատարել ԷՏԿ-ի, ՇՆուԿ 3.05.06-85-ի և գործող այլ հրահանգների նորմերի պահանջներով:

| | | | | |
|---|---|---|---|---|
| E A L L C | Մասիս համայնքի Մասիս քաղաքի Նոր թաղամաս թիվ 36 շենքի ետնամասում առկա բակի բարեկարգման աշխատանքներ | | | ՊԱՅՄԱՆԱԳԻՐ ՆԱՄՄՀ-ԳՀԾՁԲ-26/38-2 |
| ՏՆՕՐԵՆ | Գ. ՄԵՍՐՈՊՅԱՆ | | ԷԼԵԿՏՐԱԿԱՆ ԼՈՒՍԱՎՈՐՈՒԹՅՈՒՆ | ՓՈՒԼ: ԱՆ; ԹԵՐԹ: 15; ԹԵՐԹԵՐ: |
| | | | Խրամուղու լայնական կտրվածք, մասնագիր | «ԷԴԱՐ ՓՐՈՋԵՔԹ» ՍՊԸ |

| | | | |
|---|---|---|---|
| | ԼՈՒՍԱՎՈՐՈՒԹՅԱՆ ՑԱՆՑԻ ԿԱՌՈՒՑՈՒՄ /համաձայնեցնելով պատվիրատուի հետ/ | | |
| 1 | Փոսորակի փորում մեխանիզացված, III կարգի գրունտներում РАЗРАБОТКА ГРУНТА ЭКСКАВАТОРАМИ В ОТВАЛ ГРУНТ 3 ГРУППЫ | մ3 / м3 | 1,680 |
| 2 | Փոսորակի փորում մեխանիզացված, IV կարգի գրունտներում РАЗРАБОТКА ГРУНТА ЭКСКАВАТОРАМИ В ОТВАЛ ГРУНТ 4 ГРУППЫ | մ3 / м3 | 1,680 |
| 3 | Խճային նախաշերտի իրականացում 10սմ հաստության Выполнение гравийного слой толщиной 10 см | մ3/м3 | 0,480 |
| 4 | ԵԲ նախաշերտի պատրաստում B7.5 դասի բետոնից 10սմ հաստությամբ | մ3/м3 | 0,480 |
| 5 | Բետոնե կետային հիմքերի կառուցում B20 դասի բետոնից 0,4*0,4*0.6 Строительство бетонной фундамент из бетона класса B20 | մ3 / м3 | 2,880 |
| 6 | Լուսավորության պատրաստի /գործարանային արտադրության/ այգու հենասյուների ձեռքբերում և տեղադրում /տեսքը տրամադրում է պատվիրատուն/ | հատ / штук | 30,000 |
| 7 | Տուփ բաժանարար մետաղական Коробчатый металлический | հատ/шт | 30,000 |
| 8 | Սեղմակաշար | լրակազմ | 150,000 |
| 9 | Հաղորդալար ВВГ нг 3*1,5մմ մոնտաժում Провод ВВГ нг 3*1,5мм монтажный | գմ/пм | 180,000 |
| 10 | Ճկախողովակ Гофра | գմ/пм | 180,000 |
| 11 | Խրամուղու քանդում մեխանիզմով - 3կարգ Обработка грунта | մ3/м3 | 67,200 |
| 12 | Խրամուղու քանդում մեխանիզմով - 4կարգ Обработка грунта | մ3/м3 | 67,200 |
| 13 | Բնահողի լրամշակում ձեռքով Обработка грунта вручную | մ3/м3 | 9,600 |
| 14 | Ավազե նախապատրաստական շերտի իրականացում10սմ Выполнение подготовительного слоя песка 10мм | մ3/м3 | 9,600 |
| 15 | Ավազե պաշտպանիչ շերտի իրականացում10սմ Выполнение защитного слоя песка 10мм | մ3/м3 | 11,200 |
| 16 | Բնահողի ետլիցք մեխանիզմով Обратная засыпка грунта бульдозером | մ3/м3 | 123,200 |
| 17 | Բնահողի ետլիցք և հարթեցում ձեռքով Обратная засыпка и планировка грунта | մ3/м3 | 24,000 |
| 18 | Պոլիպրոպիլեն հոմոպոլիմերային խողովակի տեղադրում խրամուղու մեջ Ф40մմ Монтаж полипропиленовой гомополимерной трубы в траншею Ф40мм | գմ/пм | 290,000 |

| | | | |
|---|---|---|---|
| Մասիս համայնքի Մասիս քաղաքի Նոր թաղամաս թիվ 36 շենքի ետնամասում առկա բակի բարեկարգման աշխատանքներ | | | ՊԱՅՄԱՆԱԳԻՐ ՆԱՄՄՀ-ԳՀԾՁԲ-26/38-2 |
| | | ԷԼԵԿՏՐԱԿԱՆ ԼՈՒՍԱՎՈՐՈՒԹՅՈՒՆ | ՓՈՒԼ: ԱՆ; ԹԵՐԹ: 16; ԹԵՐԹԵՐ: |
| ՏՆՕՐԵՆ | Գ. ՄԵՍՐՈՊՅԱՆ | Աշխատանքների և նյութերի մասնագիր | «ԷԴԱՐ ՓՐՈՋԵՔԹ» ՍՊԸ |

| | | | |
|---|---|---|---|
| 19 | Հաղորդալար ВВГ нг 3*2,5մմ մոնտաժում Провод ВВГ нг 3*2,5мм монтажный | գմ/пм | 210,000 |
| 20 | Հաղորդալար ВВГ нг 3*4.0մմ մոնտաժում Провод ВВГ нг 3*4.0мм монтажный | գմ/пм | 80,000 |
| 21 | Հաղորդալար ВВГ нг 3*6.0մմ մոնտաժում Провод ВВГ нг 3*6.0мм монтажный | գմ/пм | 30,000 |
| 22 | Ազդանշանային ժապավեն մալուխի համար Сигнальная лента для кабеля | գմ/пм | 320,000 |
| 23 | Սեղմակ PA1500 (зажим анкерный) Зажим анкерный PA1500 | հատ / штук | 2,000 |
| 24 | ՍԻՊ 2 2x16մմ2 կտրվածքով մալուխի մոնտաժում Монтаж проводки СИП 2 2x16мм2 | մ / м | 40,000 |

ԾԱՆՈԹՈՒԹՅՈՒՆ

1. Բոլոր աշխատանքները և լուծումները ենթակա են համաձայնեցման Մասիսի համայնքապետարանի համապատասխան բաժնի մասնագետների հետ:
2. Միացման կետի տեղը ճշգրտել տեղում:

## ՎԿԱՅԱԿՈՉՎՈՂ ՓԱՍՏԱԹՂԹԵՐԻ ՑԱՆԿ

| Հ/Հ | ՆՇԱՆԱԿՈՒՄ | Ա Ն Վ Ա Ն Ո Ւ Մ | ԾԱՆՈԹ. |
|---|---|---|---|
| 1 | ԷՏԿ | «Էլեկտրասարքավորումների տեղակայման կանոններ» | VII հրատ.-ություն |
| 2 | СНиП 3.05.06 - 85 | «Էլեկտրատեխնիկական սարքավորումներ» | Նախագծման նորմեր |
| 3 | ՀՀՇՆ 22-03-2017 | «Արհեստական և բնական լուսավորում» | Շինարարական նորմեր |
| 4 | 3.320-3.0 | Արտաքին լուսավորության բաղադրիչ տարրեր | |

ԾԱՆՈՓՈՒԹՅՈՒՆ

Կապալառուն պարտավոր է պատվիրատուին ներկայացնել նյութերի և սարքավորումների ստանդարտներին համապատասխանության սերտիֆիկատները:

Սնուցման կետը (էլեկտրամատակարարման տեխնիկական պայմաններ) հստակեցնել պատվիրատուի հետ:

Էլեկտրամոնտաժային աշխատանքներն անհրաժեշտ է կատարել ԷՏԿ-ի, ՇՆուԿ 3.05.06-85-ի և գործող այլ հրահանգների նորմերի պահանջներով:

| | | | | |
|---|---|---|---|---|
| E A L L C | Մասիս համայնքի Մասիս քաղաքի Նոր թաղամաս թիվ 36 շենքի ետնամասում առկա բակի բարեկարգման աշխատանքներ | | | ՊԱՅՄԱՆԱԳԻՐ ՆԱՄՄՀ-ԳՀԾՁԲ-26/38-2 |
| ՏՆՕՐԵՆ | Գ. ՄԵՍՐՈՊՅԱՆ | | ԷԼԵԿՏՐԱԿԱՆ ԼՈՒՍԱՎՈՐՈՒԹՅՈՒՆ | ՓՈՒԼ: ԱՆ; ԹԵՐԹ: 17; ԹԵՐԹԵՐ: |
| | | | Աշխատանքների և նյութերի մասնագիր | «ԷԴԱՐ ՓՐՈՋԵՔԹ» ՍՊԸ |

# ԱՆՎՏԱՆԳՈՒԹՅԱՆ ՏԵԽՆԻԿԱՅԻ ՀՐԱՀԱՆԳՆԵՐ

Անվտանգության տեխնիկայի, աշխատանքի պաշտպանության, բնապահպանական և հրդեհային անվտանգության պահանջներ:

1. Մինչև աշխատանքների մեկնարկը պետք է կատարված լինեն տվյալ նախագծով նախատեսված անվտանգության միջոցառումները, որոնք պետք է ձևակերպված լինեն համապատասխան ակտով:
2. Մարդկանց գտնվելու համար վտանգավոր գոտիները պետք է ցանկապատվեն, ունենան վտանգի մասին նախազգուշացնող ցուցանակներ:
3. Օրվա մութ ժամանակահատվածում շինարարական հրապարակը և աշխատատեղերը պետք է լուսավորված լինեն ըստ ԳՈՍՏ-ի: Լուսավորությունը պետք է լինի համաչափ, առանց կուրացնող էֆեկտի: Չլուսավորված տեղամասերում օրվա մութ ժամերին աշխատանքների իրականացում չի թույլատրվում:
4. Աշխատանքների տեղամասերը և աշխատատեղերը պետք է ապահովված լինեն ընկերային և անհատական պաշտպանության անհրաժեշտ միջոցներով, հրդեհամարման առաջնային միջոցներով, կապի, ազդանշանման և աշխատանքի անվտանգության ապահովման այլ միջոցներով՝ համաձայն գործող նորմատիվային փաստաթղթերի և համաձայնագրերի:
5. Արգելվում է թողնել կախված, անկայուն, կոնստրուկցիաներ կամ դրանց մասեր:
6. Աշխատանքը թույլատրվում է 18-ից բարձր տարիքի անձանց:
7. Էլեկտրական բոլոր գործիքները պետք է գրանցված լինեն հատուկ մատյանում և ունենանհաշվարկային համարներ: Կիրառելուց առաջ պարտադիր է ստուգել գործիքի աշխատանքային վիճակը, լարերի և բռնիչի մեկուսացումները, աշխատանքային մասի վիճակը, պարապ ընթացքում աշխատանքը և այլն: Էլեկտրական լարերի պահպանման գոտում բոլոր էլեկտրաֆիկացված գործիքները հողանցվում են:
8. Բանվորները պետք է ապահովված լինեն արտահագուստով, հատուկ կոշիկներով և այլ անհատական պաշտպանիչ միջոցներով:
9. Բեռնակալիչ հարմարանքները և տարան (վերամբարձ կռունկով տեղափոխելու դեպքում) պետք է փորձարկված լինեն անվանական բեռնամբարձության կրկնակի անգամ գերազանցող բեռով:
10. Աշխատանքի գոտում պետք է ունենալ հակահրդեհային միջոցներ 200մ$^2$ մակերեսին - 1կոմպլեկտ հաշվարկով:
11. Շինարարական աղբը պետք է ժամանակին հեռացվի, արգելվում է աղբի կուտակումը կամ այրումը շին հրապարակում:
12. Ասբոշիֆերի կտորները հավաքել ձեռքով՝ կրելով հատուկ կոմբինեզոն և շնչադիմակ:
13. Աղբը տեղափոխելուն զուգահեռ պարբերաբար իրականացնել խոնավեցնող միջոցառումներ փոշու արտանետումը բացառելու համար:

## ԾԱՆՈԹՈՒԹՅՈՒՆ

1.Շինհրապարակը պետք է կահավորված լինի հակահրդեհային միջոցներով և բժշկական առաջին օգնության պարագաներով: Այն դեպքում երբ շինարարական աշխատանքները իրականացվում են գիշերային պայմաններում կապալառուն պետք է ապահովի շին հրապարակի և աշխատանքների կատարման վայրի համապատասխան լուսավորությունը: Շինարարության ժամանակ հաշվի առնել գոյություն ունեցող կոմունիկացիաները (գազատար, ջրատար խողովակաշարերը, կապի և էլեկտրո մալուխները) , տեղյակ պահելով համապատասխան կազմակերպություններին:

## ԾԱՆՈԹՈՒԹՅՈՒՆ

1. Շինարարության անվտանգությունը ապահովում է կապալառու կազմակերպությունը:
2. Բոլոր պիտանի նյութերը տեսակավորվում են քանդման աշխատանքներին զուգահեռ և հանձնվում են պատվիրատուին համապատասխան ակտերի միջոցով:
3. Մինչև աշխատանքների սկսելը անհրաժեշտ է ստանալ տվյալ տարածքում առկա վերգետնյա և ստորգետնյա կոմունիկացիաների /հաղորդալարեր, գազի խողովակներ և այլն/ մասին /կամ դրանց բացակայության մասին/ գրավոր տեղեկություններ, դրանց վնասումից խուսափելու համար:

Որպես հիմնական ամբարձիչ մեխանիզմ առաջարկվում է ավտոմոբիլային կռունկ КС 55713-6 ГАЛИЧАНИН, որի տեխնիկական ցուցանիշները բերված են ստորև՝

Առավելագույն բեռնաբարձությունը/ սլաքի թռիչքը, մ -----------------25/32
Սլաքի երկարությունը, մ -------------------------------------------------------9,7-21,7
Սագիկի երկարությունը, մ ---------------------------------------------------9
Կեռի ամբարձման առավելագույն բարձրությունը
21,7մ երկարությամբ հիմնական սլաքի դեպքում, մ --------------------21,9
21,7մ երկարությամբ հիմնական սլաքի
դեպքում և 9մ սագիկի դեպքում, մ ------------------------------------------30
Կեռի իջեցման առավելագույն խորությունը 9,7մ սլաքով
և 5մ թռիչքի դեպքում,մ ------------------------------------------------------12,0
Բեռի զանգվածը, որի դեպքում թույլատրվում է սլաքի սեկցիաների
դուրսբերում, տ -------------------------------------------------------------------4,0
Բեռի ամբարձման/ իջեցման արագությունը, մ/րոպե
-անվանական (մինչև 25տ բեռով) ------------------------------------------5,0
-ավելացված (մինչև 6տ բեռով) -------------------------------------------12,0
-առավելագույն ---------------------- ---------------------------------------96,0
Կռունկի շարժման արագությունը, կմ/ժամ ------------------------------80
Զանգվածը տրանսպորտային վիճակում, տ ---------------------------23,0
Բազային ավտոմոբիլի անիվային բանաձևը --------------------------6x4
Շարժիչը --------------------------------------------------------------------------դիզելային
-մոդելը ---------------------------------------------------------------------------ЯМЗ-236БЕ
-հզորությունը, ձ.ու -----------------------------------------------------------250
Եզրաչափքերը տրանսպորտային վիճակում,մ
երկարություն*լայնություն*բարձրություն --------------------------------12*2,5*3,8
Շահագործման ջերմաստիճանը, C --------------------------------------(-40+40)

| | | | | |
|---|---|---|---|---|
| E A L L C | Մասիս համայնքի Մասիս քաղաքի Նոր թաղամաս թիվ 36 շենքի ետնամասում առկա բակի բարեկարգման աշխատանքներ | | | ՊԱՅՄԱՆԱԳԻՐ ՆԱՄՄՅ-ԳՅԾՁԲ-26/38-2 |
| | | | ՇԻՆԱՐԱՐՈՒԹՅԱՆ ԿԱԶՄԱԿԵՐՊՈՒՄ | ՓՈՒԼ / ԹԵՐԹ / ԹԵՐԹԵՐ |
| ՏՆՕՐԵՆ | Գ. ՄԵՍՐՈՊՅԱՆ | | | ԱՆ / 18 / |
| | | | Ընդհանուր տվյալներ | «ԷԴԱՐ ՓՐՈՋԵՔԹ» ՍՊԸ |

| Հ/Հ | ԱՆՎԱՆՈՒՄԸ | ՕՐԵՐ - 90 | | | | | | | | | | | | | | | | | |
|---|---|---|---|---|---|---|---|---|---|---|---|---|---|---|---|---|---|---|---|
| | | 5 | 5 | 5 | 5 | 5 | 5 | 5 | 5 | 5 | 5 | 5 | 5 | 5 | 5 | 5 | 5 | 5 | 5 |
| 1 | ՆԱԽԱՊԱՏՐԱՍՏԱԿԱՆ ԱՇԽԱՏԱՆՔՆԵՐ | | | | | | | | | | | | | | | | | | |
| 2 | ՔԱՆԴՄԱՆ ԱՇԽԱՏԱՆՔՆԵՐ | | | | | | | | | | | | | | | | | | |
| 3 | ԲԵՏՈՆԵ ՍԱԼԻԿՆԵՐԻ, ԵԶՐԱՔԱՐԵՐԻ ԻՐԱԿԱՆԱՑՈՒՄ | | | | | | | | | | | | | | | | | | |
| 4 | ԱՍՖԱԼՏԱՊԱՏՈՒՄ | | | | | | | | | | | | | | | | | | |
| 5 | ԼՈՒՍԱՎՈՐՈՒԹՅԱՆ ՑԱՆՑԻ ԻՐԱԿԱՆԱՑՈՒՄ | | | | | | | | | | | | | | | | | | |
| 6 | ՈՌՈԳՄԱՆ ՑԱՆՑԻ ԻՐԱԿԱՆԱՑՈՒՄ | | | | | | | | | | | | | | | | | | |
| 7 | ՋՐՈՒՑԱՏԱՂԱՎԱՐԻ ՏԵՂԱԴՐՈՒՄ | | | | | | | | | | | | | | | | | | |
| 8 | ՏԱՐԱԾՔԻ ՄԱՔՐՈՒՄ, ԲԱՐԵԿԱՐԳՈՒՄ | | | | | | | | | | | | | | | | | | |
| 9 | ԱՅԼ ՉՆԱԽԱՏԵՍՎԱԾ ԱՇԽԱՏԱՆՔՆԵՐ | | | | | | | | | | | | | | | | | | |

## ԱՆՎՏԱՆԳՈՒԹՅԱՆ ՏԵԽՆԻԿԱՅԻ ՀՐԱՀԱՆԳՆԵՐ

Անվտանգության տեխնիկայի, աշխատանքի պաշտպանության, բնապահպանական և հրդեհային անվտանգության պահանջներ:

1. Մինչև աշխատանքների մեկնարկը պետք է կատարված լինեն տվյալ նախագծով նախատեսված անվտանգության միջոցառումները, որոնք պետք է ձևակերպված լինեն համապատասխան ակտով:
2. Մարդկանց գտնվելու համար վտանգավոր գոտիները պետք է ցանկապատվեն, ունենան վտանգի մասին նախազգուշացնող ցուցանակներ:
3. Օրվա մութ ժամանակահատվածում շինարարական հրապարակը և աշխատատեղերը պետք է լուսավորված լինեն ըստ ԳՈՍՏ-ի: Լուսավորությունը պետք է լինի համաչափ, առանց կուրացնող էֆեկտի: Չլուսավորված տեղամասերում օրվա մութ ժամերին աշխատանքների իրականացում չի թույլատրվում:
4. Աշխատանքների տեղամասերը և աշխատատեղերը պետք է ապահովված լինեն ընկերային և անհատական պաշտպանության անհրաժեշտ միջոցներով, հրդեհամարման առաջնային միջոցներով, կապի, ազդանշանման և աշխատանքի անվտանգության ապահովման այլ միջոցներով՝ համաձայն գործող նորմատիվային փաստաթղթերի և համաձայնագրերի:
5. Արգելվում է թողնել կախված, անկայուն, կոնստրուկցիաներ կամ դրանց մասեր:
6. Աշխատանքը թույլատրվում է 18-ից բարձր տարիքի անձանց:
7. Էլեկտրական բոլոր գործիքները պետք է գրանցված լինեն հատուկ մատյանում և ունենանհաշվարկային համարներ: Կիրառելուց առաջ պարտադիր է ստուգել գործիքի աշխատանքային վիճակը, լարերի և բռնիչի մեկուսացումները, աշխատանքային մասի վիճակը, պարապ ընթացքում աշխատանքը և այլն: Էլեկտրական լարերի պահպանման գոտում բոլոր էլեկտրաֆիկացված գործիքները հողանցվում են:
8. Բանվորները պետք է ապահովված լինեն արտահագուստով, հատուկ կոշիկներով և այլ անհատական պաշտպանիչ միջոցներով:
9. Բեռնակալիչ հարմարանքները և տարան (վերամբարձ կռունկով տեղափոխելու դեպքում) պետք է փորձարկված լինեն անվանական բեռնամբարձության կրկնակի անգամ գերազանցող բեռով:
10. Աշխատանքի գոտում պետք է ունենալ հակահրդեհային միջոցներ 200մ$^2$ մակերեսին - 1կոմպլեկտ հաշվարկով:
11. Շինարարական աղբը պետք է ժամանակին հեռացվի, արգելվում է աղբի կուտակումը կամ այրումը շին հրապարակում:

### ԾԱՆՈԹՈՒԹՅՈՒՆ

1.Շինհրապարակը պետք է կահավորված լինի հակահրդեհային միջոցներով և բժշկական առաջին օգնության պարագաներով: Այն դեպքում երբ շինարարական աշխատանքները իրականացվում են գիշերային պայմաններում կապալառուն պետք է ապահովի շին հրապարակի և աշխատանքների կատարման վայրի համապատասխան լուսավորությունը: Շինարարության ժամանակ հաշվի առնել գոյություն ունեցող կոմունիկացիաները (գազատար, ջրատար խողովակաշարերը, կապի և էլեկտրո մալուխները) , տեղյակ պահելով համապատասխան կազմակերպություններին:

### ԾԱՆՈԹՈՒԹՅՈՒՆ

1. Շինարարության անվտանգությունը ապահովում է կապալառու կազմակերպությունը:
2. Բոլոր պիտանի նյութերը տեսակավորվում են քանդման աշխատանքներին զուգահեռ և հանձնվում են պատվիրատուին համապատասխան ակտերի միջոցով:
3. Մինչև աշխատանքների սկսելը անհրաժեշտ է ստանալ տվյալ տարածքում առկա վերգետնյա և ստորգետնյա կոմունիկացիաների /հաղորդալարեր, գազի խողովակներ և այլն/ մասին /կամ դրանց բացակայության մասին/ գրավոր տեղեկություններ, դրանց վնասումից խուսափելու համար:

| | | | | | |
|---|---|---|---|---|---|
| E A L L C | Մասիս համայնքի Մասիս քաղաքի Նոր թաղամաս թիվ 36 շենքի ետնամասում առկա բակի բարեկարգման աշխատանքներ | | | ՊԱՅՄԱՆԱԳԻՐ ՆԱՄՄՀ-ԳՀԾՁԲ-26/38-2 | |
| | | | ՇԻՆԱՐԱՐՈՒԹՅԱՆ ԿԱԶՄԱԿԵՐՊՈՒՄ | ՓՈՒԼ / ԱՆ | ԹԵՐԹ / 19 · ԹԵՐԹԵՐ |
| ՏՆՕՐԵՆ | Գ. ՄԵՍՐՈՊՅԱՆ | | Շինարարության կազմակերպում | «ԷԴԱՐ ՓՐՈՋԵՔԹ» ՍՊԸ | |